SG TEKNOLOJi
Sanayi ve Ticaret A.Ş.

tesisat süzgeçleri

innovativestyle

maxdrain®
maximum drainage system
www.maxdrain.com

Türkiye'de ve Avrupa da ortak değerler yaratacak, güven ve verimlilik esasına dayanan müşteri odaklı hizmetlerimizde kaliteyi geliştirme yolunda, başarılı ve emin adımlarla ilerlemekte olup, uygulayıcı ve son kullanıcıya kadar tedarik kolaylıkları projelerinizin tercih sebebi olacaktır.

SG TEKNOLOJİ SAN. ve TİC. A.Ş Grubu **%100** Türk sermayeli ve Türk yönetimi ile faaliyetlerini sürdürmektedir. Deneyimli ve yüksek teknoloji ile donatılmış proje ekibimiz, tesisat süzgeçleri, izolasyon süzgeçleri, sifonik süzgeçler, drenaj kanalları, hdpe fittingsleri ve diğer ihtiyaçlar konusunda size özel çözümler üretmektedir.

SG TEKNOLOJİ olarak **Maxdrain** markası ile ihtiyaçlarınıza yönelik üreteceğimiz çözümleri, konusunda uzmanlaşmış satış ekibimiz aracılığı ile tarafınıza sunmaktayız. Profesyonel satış ekibimiz, hizmetin tarafına sunulmasından satış sonrasına, kullanım sürecindeki memnuniyetinizin takibine kadar sizinle iletişimini sürdürmektedir.

Teknolojimizi, deneyimlerimizi ve enerjimizi sizlerle paylaşmaktan, sizinde deneyimlerinizden kendimize kazanımlar sağlamaktan gurur duyarız, saygılarımızla…

yapılarınız için profesyonel çözümler...

maxdrain®
maximum drainage system

çizginizi belirleyin ?

10x10 ızgara deseuleri

Efes S.

10-Efes Serisi

Kapadokya S.

11-Kapadokya Serisi

Sumela S.

26-Sumela Serisi

Rumeli S.

22-Rumeli Serisi

Ergene S.

36-Ergene Serisi

Aspendos S.

14-Aspendos Serisi

Ilgaz S.

24-ılgaz Serisi

Abant S.

20-Abant Serisi

Bergama S.

37-Bergama Serisi

Likya S.

27-Likya Serisi

Nemrut S.

38-Nemrut Serisi

20x20 ızgara deseni

15x15 ızgara deseuleri

Manavgat S.

29-Manavgat Serisi

Truva S.

17-Truva Serisi

Ayasofya S.

18-Ayasofya Serisi

Hitit S.

39-Hitit Serisi

Amanos S.

30-Amanos Serisi

çizginizi belirleyin ?

üçgen ızgaralar

35-Mega Serisi

40-Lidya Serisi

41-Maya Serisi

zemin ızgara desenleri

42-Royal Serisi

42-Orion Serisi

31-Diva Serisi

43-İnka Serisi

30-Riva Serisi

44-Everest Serisi

32-Platinyum Serisi

45-Lal Serisi

33-Elegant Serisi

46-Venüs Serisi

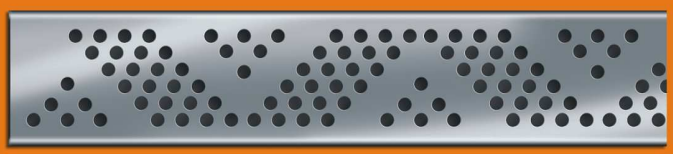

34-Safir Serisi

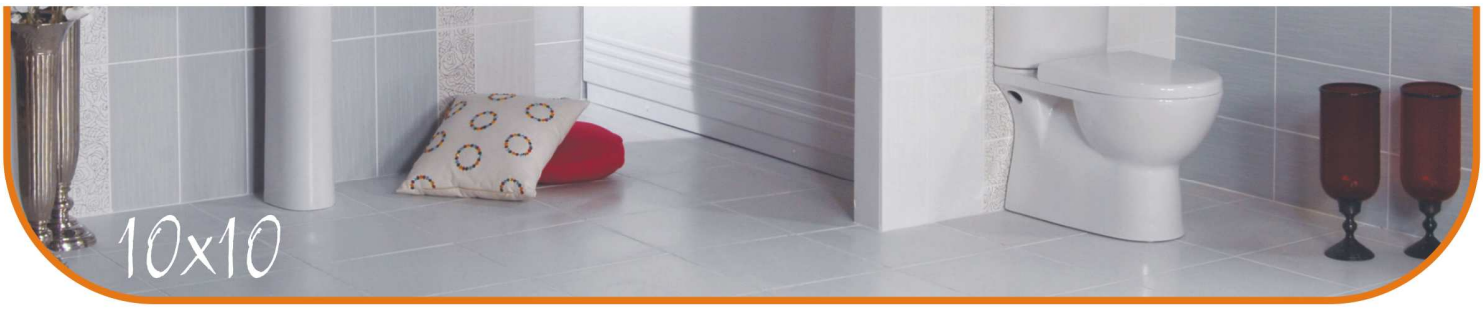

YÜKSEKLİK VE YÖN AYARLI İZOLASYON ETEKLİ TESİSAT SÜZGECİ

İZOLASYON UYUMLU (10x10)

Susuz Koku Giderici

Susuz Koku Gidericili Süzgeç

Ürün Kodu	Ebat(Çap)	Açıklama
1050SKA	Ø50	ALTTAN ÇIKIŞLI
1070SKA	Ø70	ALTTAN ÇIKIŞLI
1100SKA	Ø100	ALTTAN ÇIKIŞLI
1032SKY	Ø32	YANDAN ÇIKIŞLI
1050SKY	Ø50	YANDAN ÇIKIŞLI
1070SKY	Ø70	YANDAN ÇIKIŞLI
1100SKY	Ø100	YANDAN ÇIKIŞLI

Kullanım Yeri : Banyo, mutfak teras balkon ve tüm ıslak hacimler
İzolasyon Şekli : Fuga, çimento, file veya sürme esaslı yalıtım malzemeleri
Izgara : 110 x 110 mm AISI 304 paslanmaz

Klasik Koku Giderici

Klasik Koku Gidericili Süzgeç

Ürün Kodu	Ebat(Çap)	Açıklama
1050KKA	Ø50	ALTTAN ÇIKIŞLI
1070KKA	Ø70	ALTTAN ÇIKIŞLI
1100KKA	Ø100	ALTTAN ÇIKIŞLI
1032KKY	Ø32	YANDAN ÇIKIŞLI
1050KKY	Ø50	YANDAN ÇIKIŞLI
1070KKY	Ø70	YANDAN ÇIKIŞLI
1100KKY	Ø100	YANDAN ÇIKIŞLI

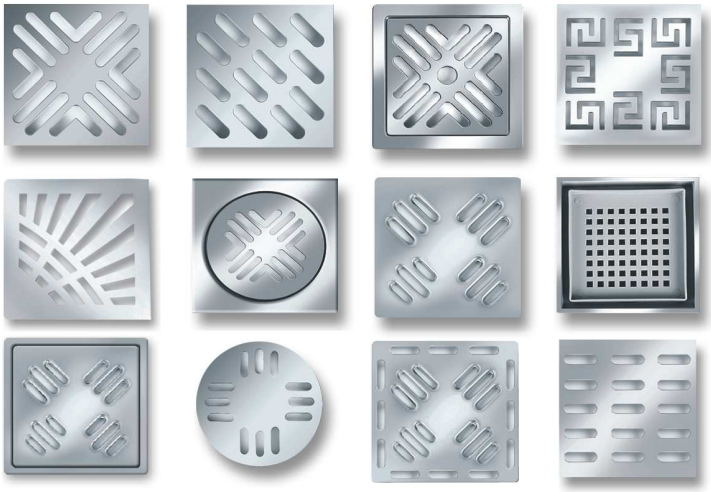

Koku Gidericisiz Süzgeç

Ürün Kodu	Ebat(Çap)	Açıklama
105000A	Ø50	ALTTAN ÇIKIŞLI
107000A	Ø70	ALTTAN ÇIKIŞLI
110000A	Ø100	ALTTAN ÇIKIŞLI
103200Y	Ø32	YANDAN ÇIKIŞLI
105000Y	Ø50	YANDAN ÇIKIŞLI
107000Y	Ø70	YANDAN ÇIKIŞLI
110000Y	Ø100	YANDAN ÇIKIŞLI

maxdrain®
maximum drainage system

YÜKSEKLİK VE YÖN AYARLI İZOLASYON ETEKLİ TESİSAT SÜZGECİ

PLASTİK FLANŞLI (10x10)

Susuz Koku Giderici

Kullanım Yeri : Banyo, mutfak teras balkon ve tüm ıslak hacimler
İzolasyon Şekli : File ve sürme esaslı yalıtım malzemeleri
Izgara : 110 x 110 mm AISI 304 paslanmaz

Susuz Koku Gidericili Süzgeç

Ürün Kodu	Ebat(Çap)	Açıklama
2050SKA	Ø50	ALTTAN ÇIKIŞLI
2070SKA	Ø70	ALTTAN ÇIKIŞLI
2100SKA	Ø100	ALTTAN ÇIKIŞLI
2032SKY	Ø32	YANDAN ÇIKIŞLI
2050SKY	Ø50	YANDAN ÇIKIŞLI
2070SKY	Ø70	YANDAN ÇIKIŞLI
2100SKY	Ø100	YANDAN ÇIKIŞLI

Klasik Koku Giderici

Klasik Koku Gidericili Süzgeç

Ürün Kodu	Ebat(Çap)	Açıklama
2050KKA	Ø50	ALTTAN ÇIKIŞLI
2070KKA	Ø70	ALTTAN ÇIKIŞLI
2100KKA	Ø100	ALTTAN ÇIKIŞLI
2032KKY	Ø32	YANDAN ÇIKIŞLI
2050KKY	Ø50	YANDAN ÇIKIŞLI
2070KKY	Ø70	YANDAN ÇIKIŞLI
2100KKY	Ø100	YANDAN ÇIKIŞLI

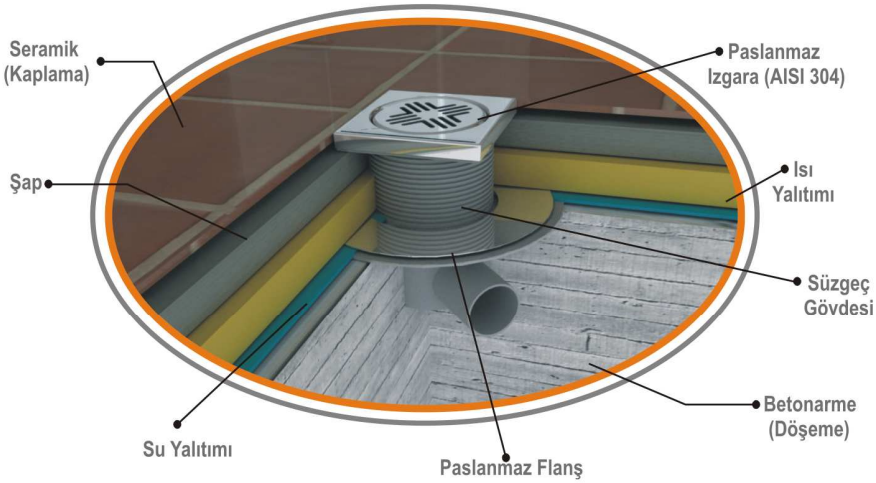

Koku Gidericisiz Süzgeç

Ürün Kodu	Ebat(Çap)	Açıklama
205000A	Ø50	ALTTAN ÇIKIŞLI
207000A	Ø70	ALTTAN ÇIKIŞLI
210000A	Ø100	ALTTAN ÇIKIŞLI
203200Y	Ø32	YANDAN ÇIKIŞLI
205000Y	Ø50	YANDAN ÇIKIŞLI
207000Y	Ø70	YANDAN ÇIKIŞLI
210000Y	Ø100	YANDAN ÇIKIŞLI

maxdrain®
maximum drainage system

YÜKSEKLİK VE YÖN AYARLI İZOLASYON ETEKLİ TESİSAT SÜZGECİ

PASLANMAZ FLANŞLI (10x10)

Susuz Koku Giderici

Kullanım Yeri : Banyo, mutfak teras balkon ve tüm ıslak hacimler
İzolasyon Şekli : TPO, PVC, EPDM ve Bitümlü membran uyumlu
Izgara : 110 x 110 mm AISI 304 paslanmaz

Susuz Koku Gidericili Süzgeç

Ürün Kodu	Ebat(Çap)	Açıklama
3050SKA	Ø50	ALTTAN ÇIKIŞLI
3070SKA	Ø70	ALTTAN ÇIKIŞLI
3100SKA	Ø100	ALTTAN ÇIKIŞLI
3032SKY	Ø32	YANDAN ÇIKIŞLI
3050SKY	Ø50	YANDAN ÇIKIŞLI
3070SKY	Ø70	YANDAN ÇIKIŞLI
3100SKY	Ø100	YANDAN ÇIKIŞLI

Klasik Koku Giderici

Klasik Koku Gidericili Süzgeç

Ürün Kodu	Ebat(Çap)	Açıklama
3050KKA	Ø50	ALTTAN ÇIKIŞLI
3070KKA	Ø70	ALTTAN ÇIKIŞLI
3100KKA	Ø100	ALTTAN ÇIKIŞLI
3032KKY	Ø32	YANDAN ÇIKIŞLI
3050KKY	Ø50	YANDAN ÇIKIŞLI
3070KKY	Ø70	YANDAN ÇIKIŞLI
3100KKY	Ø100	YANDAN ÇIKIŞLI

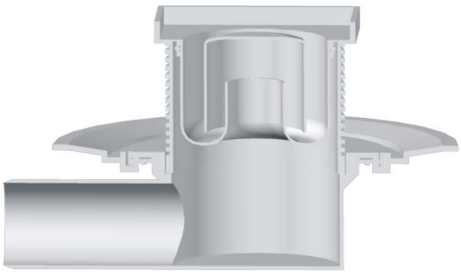

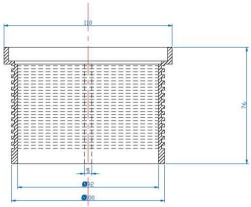

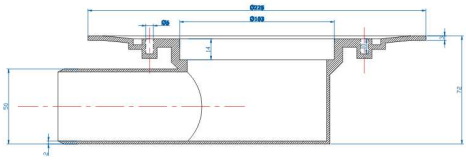

Koku Gidericisiz Süzgeç

Ürün Kodu	Ebat(Çap)	Açıklama
305000A	Ø50	ALTTAN ÇIKIŞLI
307000A	Ø70	ALTTAN ÇIKIŞLI
310000A	Ø100	ALTTAN ÇIKIŞLI
303200Y	Ø32	YANDAN ÇIKIŞLI
305000Y	Ø50	YANDAN ÇIKIŞLI
307000Y	Ø70	YANDAN ÇIKIŞLI
310000Y	Ø100	YANDAN ÇIKIŞLI

maxdrain®
maximum drainage system

YÜKSEKLİK VE YÖN AYARLI İZOLASYON ETEKLİ TESİSAT SÜZGECİ

PLASTİK FLANŞLI FİLELİ (10x10)

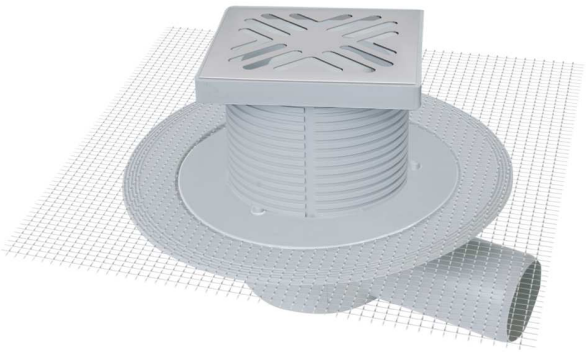

Susuz Koku Giderici

Kullanım Yeri : Banyo, mutfak teras balkon ve tüm ıslak hacimler
İzolasyon Şekli : File ve sürme esaslı yalıtım malzemeleri
Izgara : 110 x 110 mm AISI 304 paslanmaz

Klasik Koku Giderici

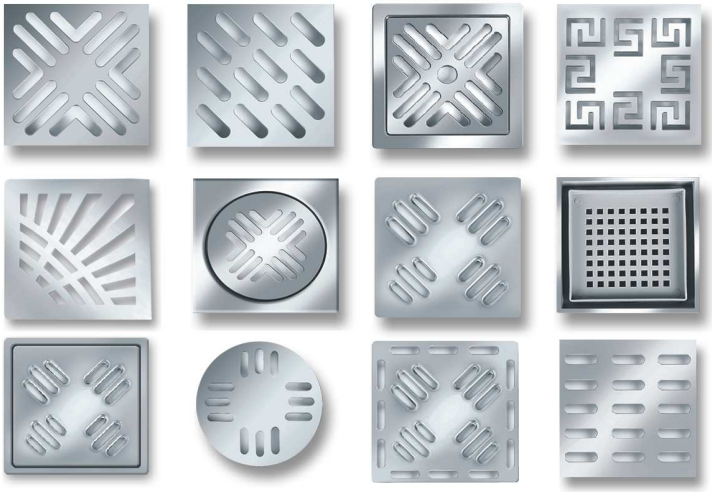

Susuz Koku Gidericili Süzgeç

Ürün Kodu	Ebat(Çap)	Açıklama
4050SKA	Ø50	ALTTAN ÇIKIŞLI
4070SKA	Ø70	ALTTAN ÇIKIŞLI
4100SKA	Ø100	ALTTAN ÇIKIŞLI
4032SKY	Ø32	YANDAN ÇIKIŞLI
4050SKY	Ø50	YANDAN ÇIKIŞLI
4070SKY	Ø70	YANDAN ÇIKIŞLI
4100SKY	Ø100	YANDAN ÇIKIŞLI

Klasik Koku Gidericili Süzgeç

Ürün Kodu	Ebat(Çap)	Açıklama
4050KKA	Ø50	ALTTAN ÇIKIŞLI
4070KKA	Ø70	ALTTAN ÇIKIŞLI
4100KKA	Ø100	ALTTAN ÇIKIŞLI
4032KKY	Ø32	YANDAN ÇIKIŞLI
4050KKY	Ø50	YANDAN ÇIKIŞLI
4070KKY	Ø70	YANDAN ÇIKIŞLI
4100KKY	Ø100	YANDAN ÇIKIŞLI

Koku Gidericisiz Süzgeç

Ürün Kodu	Ebat(Çap)	Açıklama
405000A	Ø50	ALTTAN ÇIKIŞLI
407000A	Ø70	ALTTAN ÇIKIŞLI
410000A	Ø100	ALTTAN ÇIKIŞLI
403200Y	Ø32	YANDAN ÇIKIŞLI
405000Y	Ø50	YANDAN ÇIKIŞLI
407000Y	Ø70	YANDAN ÇIKIŞLI
410000Y	Ø100	YANDAN ÇIKIŞLI

maxdrain®
maximum drainage system

YÜKSEKLİK VE YÖN AYARLI İZOLASYON ETEKLİ TESİSAT SÜZGECİ

PASLANMAZ FLANŞLI FİLELİ (10x10)

Susuz Koku Giderici

Susuz Koku Gidericili Süzgeç

Ürün Kodu	Ebat(Çap)	Açıklama
5050SKA	Ø50	ALTTAN ÇIKIŞLI
5070SKA	Ø70	ALTTAN ÇIKIŞLI
5100SKA	Ø100	ALTTAN ÇIKIŞLI
5032SKY	Ø32	YANDAN ÇIKIŞLI
5050SKY	Ø50	YANDAN ÇIKIŞLI
5070SKY	Ø70	YANDAN ÇIKIŞLI
5100SKY	Ø100	YANDAN ÇIKIŞLI

Kullanım Yeri : Banyo, mutfak teras balkon ve tüm ıslak hacimler
İzolasyon Şekli : File ve sürme esaslı yalıtım malzemeleri
Izgara : 110 x 110 mm AISI 304 paslanmaz

Klasik Koku Giderici

Klasik Koku Gidericili Süzgeç

Ürün Kodu	Ebat(Çap)	Açıklama
5050KKA	Ø50	ALTTAN ÇIKIŞLI
5070KKA	Ø70	ALTTAN ÇIKIŞLI
5100KKA	Ø100	ALTTAN ÇIKIŞLI
5032KKY	Ø32	YANDAN ÇIKIŞLI
5050KKY	Ø50	YANDAN ÇIKIŞLI
5070KKY	Ø70	YANDAN ÇIKIŞLI
5100KKY	Ø100	YANDAN ÇIKIŞLI

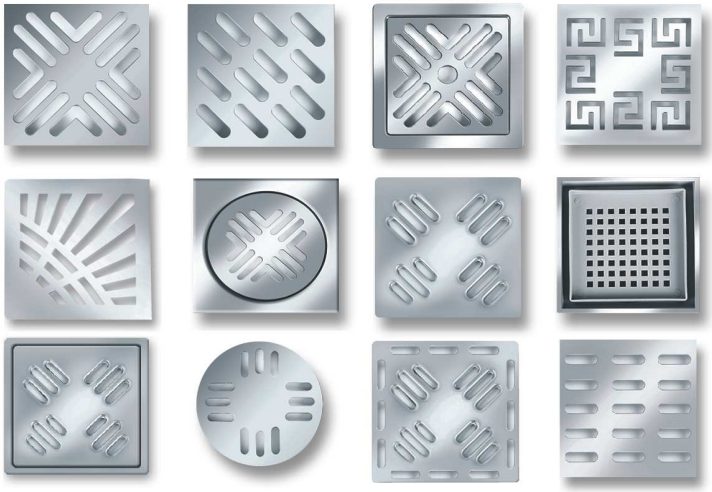

Koku Gidericisiz Süzgeç

Ürün Kodu	Ebat(Çap)	Açıklama
505000A	Ø50	ALTTAN ÇIKIŞLI
507000A	Ø70	ALTTAN ÇIKIŞLI
510000A	Ø100	ALTTAN ÇIKIŞLI
503200Y	Ø32	YANDAN ÇIKIŞLI
505000Y	Ø50	YANDAN ÇIKIŞLI
507000Y	Ø70	YANDAN ÇIKIŞLI
510000Y	Ø100	YANDAN ÇIKIŞLI

maxdrain®
maximum drainage system

YÜKSEKLİK VE YÖN AYARLI İZOLASYON ETEKLİ TESİSAT SÜZGECİ

PASLANMAZ FLANŞLI MEMBRANLI (10x10)

Susuz Koku Giderici

Susuz Koku Gidericili Süzgeç

Ürün Kodu	Ebat(Çap)	Açıklama
6050SKA	Ø50	ALTTAN ÇIKIŞLI
6070SKA	Ø70	ALTTAN ÇIKIŞLI
6100SKA	Ø100	ALTTAN ÇIKIŞLI
6032SKY	Ø32	YANDAN ÇIKIŞLI
6050SKY	Ø50	YANDAN ÇIKIŞLI
6070SKY	Ø70	YANDAN ÇIKIŞLI
6100SKY	Ø100	YANDAN ÇIKIŞLI

Kullanım Yeri : Banyo, mutfak teras balkon ve tüm ıslak hacimler
İzolasyon Şekli : Bitümlü membran (membran montajlı)
Izgara : 110 x 110 mm AISI 304 paslanmaz

Klasik Koku Giderici

Klasik Koku Gidericili Süzgeç

Ürün Kodu	Ebat(Çap)	Açıklama
6050KKA	Ø50	ALTTAN ÇIKIŞLI
6070KKA	Ø70	ALTTAN ÇIKIŞLI
6100KKA	Ø100	ALTTAN ÇIKIŞLI
6032KKY	Ø32	YANDAN ÇIKIŞLI
6050KKY	Ø50	YANDAN ÇIKIŞLI
6070KKY	Ø70	YANDAN ÇIKIŞLI
6100KKY	Ø100	YANDAN ÇIKIŞLI

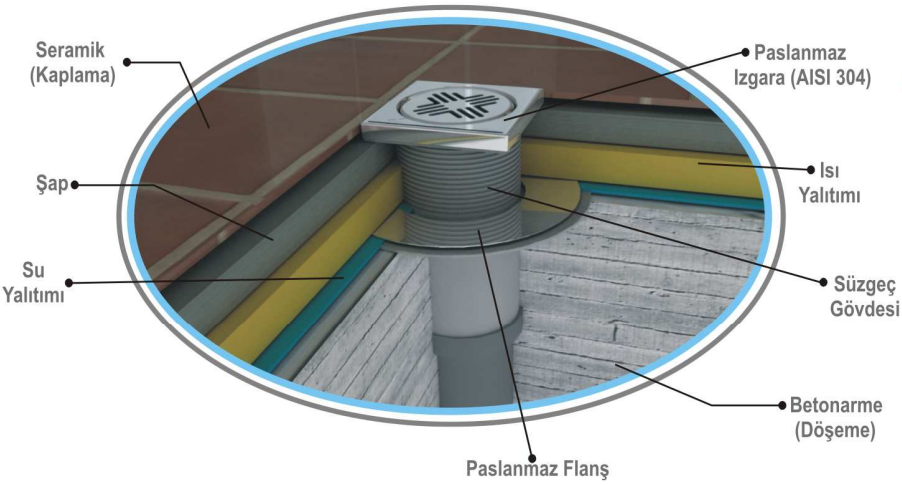

Koku Gidericisiz Süzgeç

Ürün Kodu	Ebat(Çap)	Açıklama
605000A	Ø50	ALTTAN ÇIKIŞLI
607000A	Ø70	ALTTAN ÇIKIŞLI
610000A	Ø100	ALTTAN ÇIKIŞLI
603200Y	Ø32	YANDAN ÇIKIŞLI
605000Y	Ø50	YANDAN ÇIKIŞLI
607000Y	Ø70	YANDAN ÇIKIŞLI
610000Y	Ø100	YANDAN ÇIKIŞLI

YÜKSEKLİK VE YÖN AYARLI İZOLASYON ETEKLİ TESİSAT SÜZGECİ

DUVAR DİBİ (10x10)

Susuz Koku Giderici

Susuz Koku Gidericili Süzgeç

Ürün Kodu	Ebat(Çap)	Açıklama
7050SKA	Ø50	ALTTAN ÇIKIŞLI
7070SKA	Ø70	ALTTAN ÇIKIŞLI
7100SKA	Ø100	ALTTAN ÇIKIŞLI
7032SKY	Ø32	YANDAN ÇIKIŞLI
7050SKY	Ø50	YANDAN ÇIKIŞLI
7070SKY	Ø70	YANDAN ÇIKIŞLI
7100SKY	Ø100	YANDAN ÇIKIŞLI

Kullanım Yeri : Banyo, mutfak teras balkon ve tüm ıslak hacimler
İzolasyon Şekli : Fuga veya çimento
Izgara : 110 x 110 mm AISI 304 paslanmaz

Klasik Koku Giderici

Klasik Koku Gidericili Süzgeç

Ürün Kodu	Ebat(Çap)	Açıklama
7050KKA	Ø50	ALTTAN ÇIKIŞLI
7070KKA	Ø70	ALTTAN ÇIKIŞLI
7100KKA	Ø100	ALTTAN ÇIKIŞLI
7032KKY	Ø32	YANDAN ÇIKIŞLI
7050KKY	Ø50	YANDAN ÇIKIŞLI
7070KKY	Ø70	YANDAN ÇIKIŞLI
7100KKY	Ø100	YANDAN ÇIKIŞLI

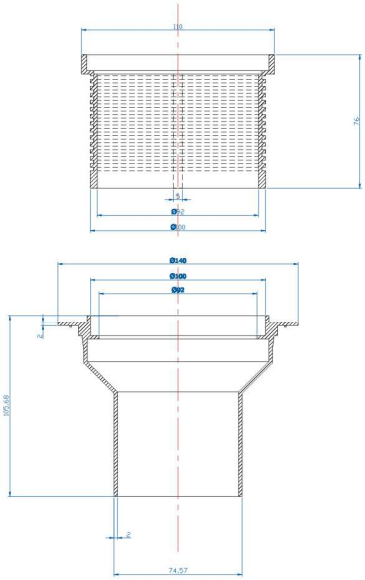

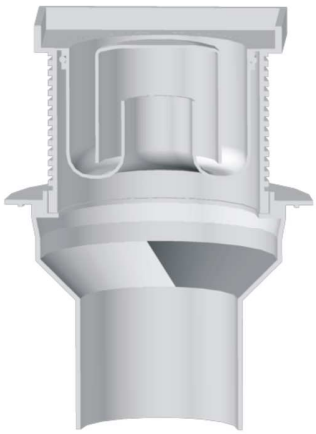

Koku Gidericisiz Süzgeç

Ürün Kodu	Ebat(Çap)	Açıklama
705000A	Ø50	ALTTAN ÇIKIŞLI
707000A	Ø70	ALTTAN ÇIKIŞLI
710000A	Ø100	ALTTAN ÇIKIŞLI
703200Y	Ø32	YANDAN ÇIKIŞLI
705000Y	Ø50	YANDAN ÇIKIŞLI
707000Y	Ø70	YANDAN ÇIKIŞLI
710000Y	Ø100	YANDAN ÇIKIŞLI

maxdrain®
maximum drainage system

YÖN AYARLI İZOLASYON ETEKLİ TESİSAT SÜZGECİ

SERAMİK VE FİLE UYUMLU (10x10)

Susuz Koku Giderici

Susuz Koku Gidericili Süzgeç

Ürün Kodu	Ebat(Çap)	Açıklama
8050SKA	Ø50	ALTTAN ÇIKIŞLI
8070SKA	Ø70	ALTTAN ÇIKIŞLI
8100SKA	Ø100	ALTTAN ÇIKIŞLI
8032SKY	Ø32	YANDAN ÇIKIŞLI
8050SKY	Ø50	YANDAN ÇIKIŞLI
8070SKY	Ø70	YANDAN ÇIKIŞLI
8100SKY	Ø100	YANDAN ÇIKIŞLI

Kullanım Yeri : Banyo, mutfak teras balkon ve tüm ıslak hacimler
İzolasyon Şekli : Fuga, çimento veya sürme esaslı yalıtım malzemeleri
Izgara : 110 x 110 mm AISI 304 paslanmaz

Klasik Koku Giderici

Klasik Koku Gidericili Süzgeç

Ürün Kodu	Ebat(Çap)	Açıklama
8050KKA	Ø50	ALTTAN ÇIKIŞLI
8070KKA	Ø70	ALTTAN ÇIKIŞLI
8100KKA	Ø100	ALTTAN ÇIKIŞLI
8032KKY	Ø32	YANDAN ÇIKIŞLI
8050KKY	Ø50	YANDAN ÇIKIŞLI
8070KKY	Ø70	YANDAN ÇIKIŞLI
8100KKY	Ø100	YANDAN ÇIKIŞLI

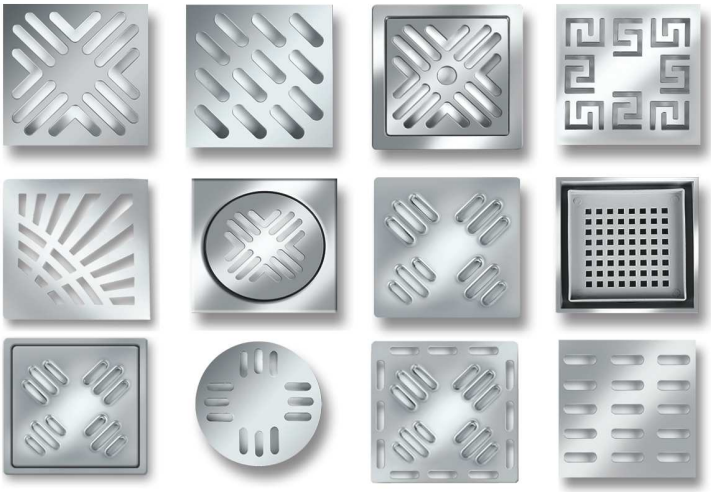

Koku Gidericisiz Süzgeç

Ürün Kodu	Ebat(Çap)	Açıklama
805000A	Ø50	ALTTAN ÇIKIŞLI
807000A	Ø70	ALTTAN ÇIKIŞLI
810000A	Ø100	ALTTAN ÇIKIŞLI
803200Y	Ø32	YANDAN ÇIKIŞLI
805000Y	Ø50	YANDAN ÇIKIŞLI
807000Y	Ø70	YANDAN ÇIKIŞLI
810000Y	Ø100	YANDAN ÇIKIŞLI

maxdrain®
maximum drainage system

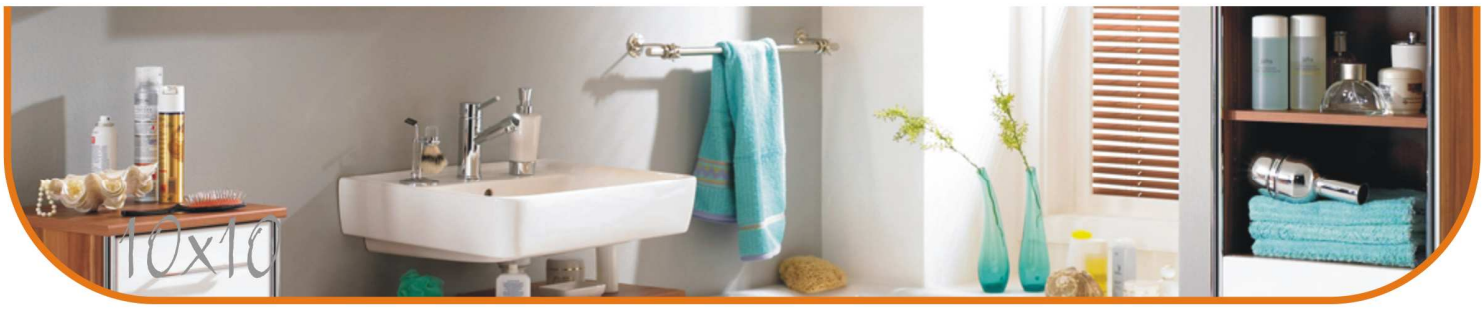

YÖN AYARLI İZOLASYON ETEKLİ TESİSAT SÜZGECİ

SERAMİK UYUMLU FİLE MONTAJLI (10x10)

Susuz Koku Giderici

Susuz Koku Gidericili Süzgeç

Ürün Kodu	Ebat(Çap)	Açıklama
9050SKA	Ø50	ALTTAN ÇIKIŞLI
9070SKA	Ø70	ALTTAN ÇIKIŞLI
9100SKA	Ø100	ALTTAN ÇIKIŞLI
9032SKY	Ø32	YANDAN ÇIKIŞLI
9050SKY	Ø50	YANDAN ÇIKIŞLI
9070SKY	Ø70	YANDAN ÇIKIŞLI
9100SKY	Ø100	YANDAN ÇIKIŞLI

Kullanım Yeri : Banyo, mutfak teras balkon ve tüm ıslak hacimler
İzolasyon Şekli : Fuga, çimento, file veya sürme esaslı yalıtım malzemeleri
Izgara : 110 x 110 mm AISI 304 paslanmaz

Klasik Koku Giderici

Klasik Koku Gidericili Süzgeç

Ürün Kodu	Ebat(Çap)	Açıklama
9050KKA	Ø50	ALTTAN ÇIKIŞLI
9070KKA	Ø70	ALTTAN ÇIKIŞLI
9100KKA	Ø100	ALTTAN ÇIKIŞLI
9032KKY	Ø32	YANDAN ÇIKIŞLI
9050KKY	Ø50	YANDAN ÇIKIŞLI
9070KKY	Ø70	YANDAN ÇIKIŞLI
9100KKY	Ø100	YANDAN ÇIKIŞLI

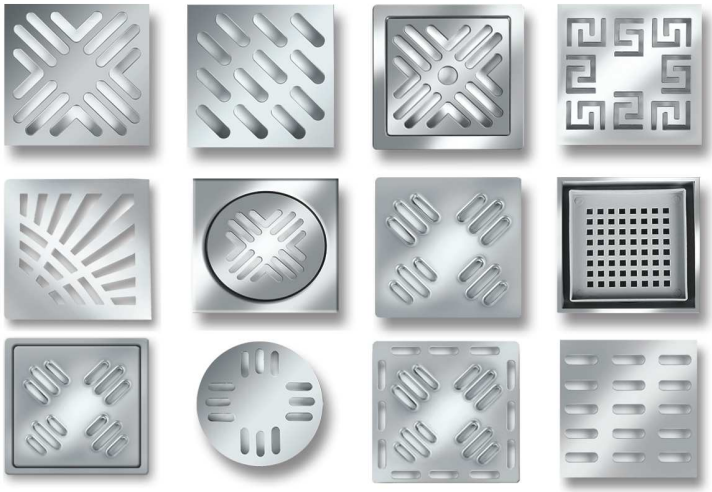

Koku Gidericisiz Süzgeç

Ürün Kodu	Ebat(Çap)	Açıklama
905000A	Ø50	ALTTAN ÇIKIŞLI
907000A	Ø70	ALTTAN ÇIKIŞLI
910000A	Ø100	ALTTAN ÇIKIŞLI
903200Y	Ø32	YANDAN ÇIKIŞLI
905000Y	Ø50	YANDAN ÇIKIŞLI
907000Y	Ø70	YANDAN ÇIKIŞLI
910000Y	Ø100	YANDAN ÇIKIŞLI

maxdrain®
maximum drainage system

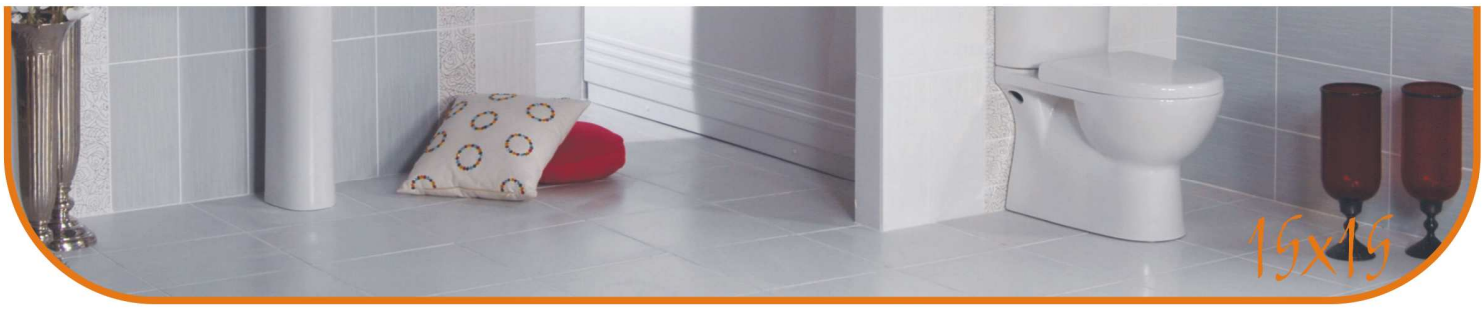

YÜKSEKLİK VE YÖN AYARLI İZOLASYON ETEKLİ TESİSAT SÜZGECİ

İZOLASYON UYUMLU (15x15)

Susuz Koku Giderici

Susuz Koku Gidericili Süzgeç

Ürün Kodu	Ebat(Çap)	Açıklama
1050SKA	Ø50	ALTTAN ÇIKIŞLI
1070SKA	Ø70	ALTTAN ÇIKIŞLI
1100SKA	Ø100	ALTTAN ÇIKIŞLI
1032SKY	Ø32	YANDAN ÇIKIŞLI
1050SKY	Ø50	YANDAN ÇIKIŞLI
1070SKY	Ø70	YANDAN ÇIKIŞLI
1100SKY	Ø100	YANDAN ÇIKIŞLI

Kullanım Yeri : Banyo, mutfak teras balkon ve tüm ıslak hacimler
İzolasyon Şekli : Fuga, çimento, file veya sürme esaslı yalıtım malzemeleri
Izgara : 150 x 150 mm AISI 304 paslanmaz

Klasik Koku Giderici

Klasik Koku Gidericili Süzgeç

Ürün Kodu	Ebat(Çap)	Açıklama
1050KKA	Ø50	ALTTAN ÇIKIŞLI
1070KKA	Ø70	ALTTAN ÇIKIŞLI
1100KKA	Ø100	ALTTAN ÇIKIŞLI
1032KKY	Ø32	YANDAN ÇIKIŞLI
1050KKY	Ø50	YANDAN ÇIKIŞLI
1070KKY	Ø70	YANDAN ÇIKIŞLI
1100KKY	Ø100	YANDAN ÇIKIŞLI

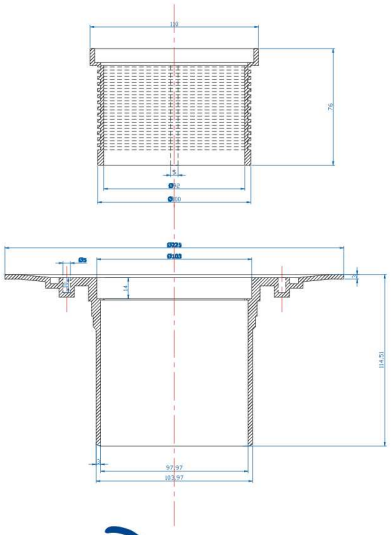

Koku Gidericisiz Süzgeç

Ürün Kodu	Ebat(Çap)	Açıklama
105000A	Ø50	ALTTAN ÇIKIŞLI
107000A	Ø70	ALTTAN ÇIKIŞLI
110000A	Ø100	ALTTAN ÇIKIŞLI
103200Y	Ø32	YANDAN ÇIKIŞLI
105000Y	Ø50	YANDAN ÇIKIŞLI
107000Y	Ø70	YANDAN ÇIKIŞLI
110000Y	Ø100	YANDAN ÇIKIŞLI

maxdrain®
maximum drainage system

YÜKSEKLİK VE YÖN AYARLI İZOLASYON ETEKLİ TESİSAT SÜZGECİ

PLASTİK FLANŞLI (15x15)

Susuz Koku Giderici

Susuz Koku Gidericili Süzgeç

Ürün Kodu	Ebat(Çap)	Açıklama
2050SKA	Ø50	ALTTAN ÇIKIŞLI
2070SKA	Ø70	ALTTAN ÇIKIŞLI
2100SKA	Ø100	ALTTAN ÇIKIŞLI
2032SKY	Ø32	YANDAN ÇIKIŞLI
2050SKY	Ø50	YANDAN ÇIKIŞLI
2070SKY	Ø70	YANDAN ÇIKIŞLI
2100SKY	Ø100	YANDAN ÇIKIŞLI

Kullanım Yeri : Banyo, mutfak teras balkon ve tüm ıslak hacimler
İzolasyon Şekli : File ve sürme esaslı yalıtım malzemeleri
Izgara : 150 x 150 mm AISI 304 paslanmaz

Klasik Koku Giderici

Klasik Koku Gidericili Süzgeç

Ürün Kodu	Ebat(Çap)	Açıklama
2050KKA	Ø50	ALTTAN ÇIKIŞLI
2070KKA	Ø70	ALTTAN ÇIKIŞLI
2100KKA	Ø100	ALTTAN ÇIKIŞLI
2032KKY	Ø32	YANDAN ÇIKIŞLI
2050KKY	Ø50	YANDAN ÇIKIŞLI
2070KKY	Ø70	YANDAN ÇIKIŞLI
2100KKY	Ø100	YANDAN ÇIKIŞLI

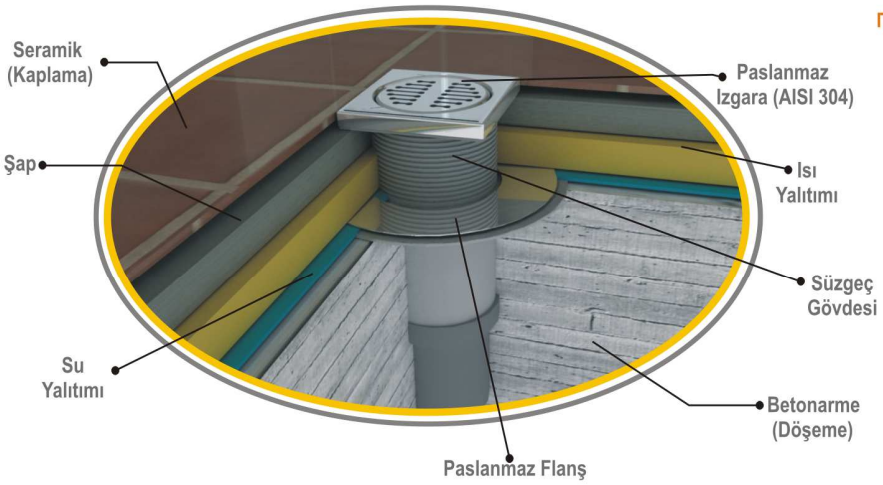

Koku Gidericisiz Süzgeç

Ürün Kodu	Ebat(Çap)	Açıklama
205000A	Ø50	ALTTAN ÇIKIŞLI
207000A	Ø70	ALTTAN ÇIKIŞLI
210000A	Ø100	ALTTAN ÇIKIŞLI
203200Y	Ø32	YANDAN ÇIKIŞLI
205000Y	Ø50	YANDAN ÇIKIŞLI
207000Y	Ø70	YANDAN ÇIKIŞLI
210000Y	Ø100	YANDAN ÇIKIŞLI

maxdrain®
maximum drainage system

YÜKSEKLİK VE YÖN AYARLI İZOLASYON ETEKLİ TESİSAT SÜZGECİ

PASLANMAZ FLANŞLI (15x15)

Susuz Koku Giderici

Kullanım Yeri : Banyo, mutfak teras balkon ve tüm ıslak hacimler
İzolasyon Şekli : TPO, PVC, EPDM ve Bitümlü membran uyumlu
Izgara : 150 x 150 mm AISI 304 paslanmaz

Susuz Koku Gidericili Süzgeç

Ürün Kodu	Ebat(Çap)	Açıklama
3050SKA	Ø50	ALTTAN ÇIKIŞLI
3070SKA	Ø70	ALTTAN ÇIKIŞLI
3100SKA	Ø100	ALTTAN ÇIKIŞLI
3032SKY	Ø32	YANDAN ÇIKIŞLI
3050SKY	Ø50	YANDAN ÇIKIŞLI
3070SKY	Ø70	YANDAN ÇIKIŞLI
3100SKY	Ø100	YANDAN ÇIKIŞLI

Klasik Koku Giderici

Klasik Koku Gidericili Süzgeç

Ürün Kodu	Ebat(Çap)	Açıklama
3050KKA	Ø50	ALTTAN ÇIKIŞLI
3070KKA	Ø70	ALTTAN ÇIKIŞLI
3100KKA	Ø100	ALTTAN ÇIKIŞLI
3032KKY	Ø32	YANDAN ÇIKIŞLI
3050KKY	Ø50	YANDAN ÇIKIŞLI
3070KKY	Ø70	YANDAN ÇIKIŞLI
3100KKY	Ø100	YANDAN ÇIKIŞLI

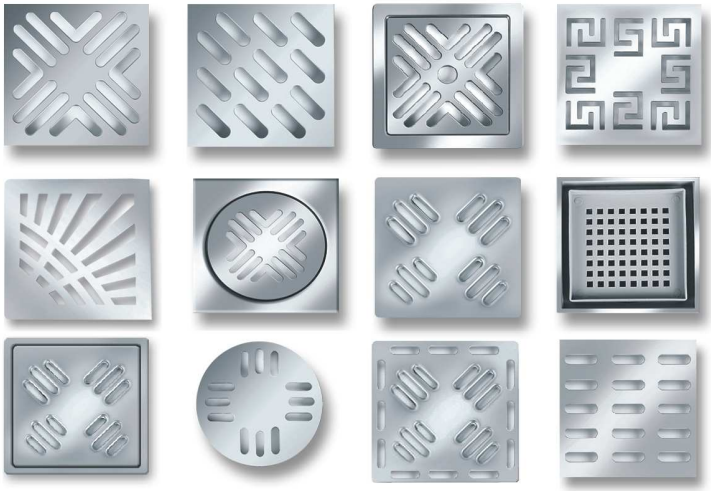

Koku Gidericisiz Süzgeç

Ürün Kodu	Ebat(Çap)	Açıklama
305000A	Ø50	ALTTAN ÇIKIŞLI
307000A	Ø70	ALTTAN ÇIKIŞLI
310000A	Ø100	ALTTAN ÇIKIŞLI
303200Y	Ø32	YANDAN ÇIKIŞLI
305000Y	Ø50	YANDAN ÇIKIŞLI
307000Y	Ø70	YANDAN ÇIKIŞLI
310000Y	Ø100	YANDAN ÇIKIŞLI

maxdrain®
maximum drainage system

YÜKSEKLİK VE YÖN AYARLI İZOLASYON ETEKLİ TESİSAT SÜZGECİ

PLASTİK FLANŞLI FİLELİ (15x15)

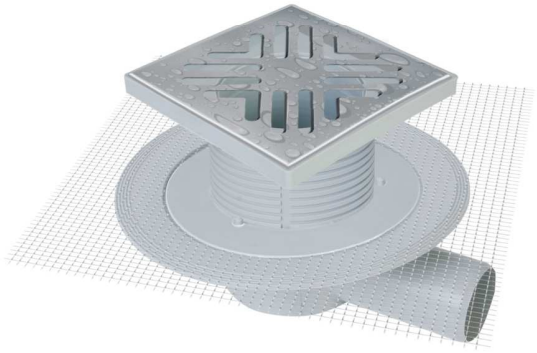

Susuz Koku Giderici

Susuz Koku Gidericili Süzgeç

Ürün Kodu	Ebat(Çap)	Açıklama
4050SKA	Ø50	ALTTAN ÇIKIŞLI
4070SKA	Ø70	ALTTAN ÇIKIŞLI
4100SKA	Ø100	ALTTAN ÇIKIŞLI
4032SKY	Ø32	YANDAN ÇIKIŞLI
4050SKY	Ø50	YANDAN ÇIKIŞLI
4070SKY	Ø70	YANDAN ÇIKIŞLI
4100SKY	Ø100	YANDAN ÇIKIŞLI

Kullanım Yeri : Banyo, mutfak teras balkon ve tüm ıslak hacimler
İzolasyon Şekli : File ve sürme esaslı yalıtım malzemeleri
Izgara : 150 x 150 mm AISI 304 paslanmaz

Klasik Koku Giderici

Klasik Koku Gidericili Süzgeç

Ürün Kodu	Ebat(Çap)	Açıklama
4050KKA	Ø50	ALTTAN ÇIKIŞLI
4070KKA	Ø70	ALTTAN ÇIKIŞLI
4100KKA	Ø100	ALTTAN ÇIKIŞLI
4032KKY	Ø32	YANDAN ÇIKIŞLI
4050KKY	Ø50	YANDAN ÇIKIŞLI
4070KKY	Ø70	YANDAN ÇIKIŞLI
4100KKY	Ø100	YANDAN ÇIKIŞLI

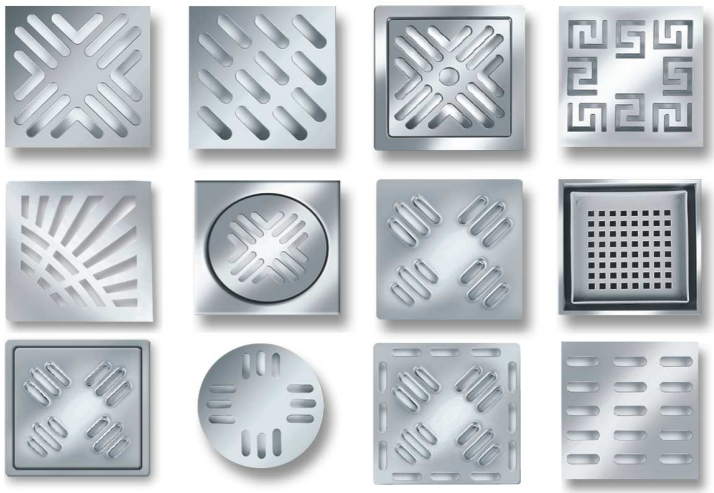

Koku Gidericisiz Süzgeç

Ürün Kodu	Ebat(Çap)	Açıklama
405000A	Ø50	ALTTAN ÇIKIŞLI
407000A	Ø70	ALTTAN ÇIKIŞLI
410000A	Ø100	ALTTAN ÇIKIŞLI
403200Y	Ø32	YANDAN ÇIKIŞLI
405000Y	Ø50	YANDAN ÇIKIŞLI
407000Y	Ø70	YANDAN ÇIKIŞLI
410000Y	Ø100	YANDAN ÇIKIŞLI

maxdrain®
maximum drainage system

YÜKSEKLİK VE YÖN AYARLI İZOLASYON ETEKLİ TESİSAT SÜZGECİ

PASLANMAZ FLANŞLI FİLELİ (15x15)

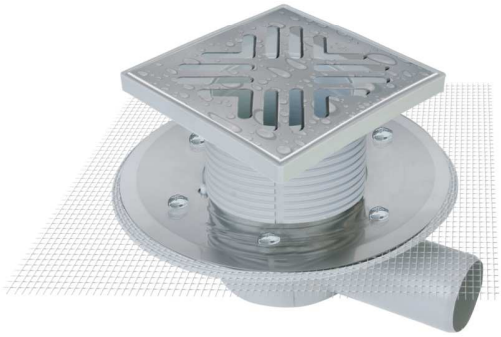

Susuz Koku Giderici

Susuz Koku Gidericili Süzgeç

Ürün Kodu	Ebat(Çap)	Açıklama
5050SKA	Ø50	ALTTAN ÇIKIŞLI
5070SKA	Ø70	ALTTAN ÇIKIŞLI
5100SKA	Ø100	ALTTAN ÇIKIŞLI
5032SKY	Ø32	YANDAN ÇIKIŞLI
5050SKY	Ø50	YANDAN ÇIKIŞLI
5070SKY	Ø70	YANDAN ÇIKIŞLI
5100SKY	Ø100	YANDAN ÇIKIŞLI

Kullanım Yeri : Banyo, mutfak teras balkon ve tüm ıslak hacimler
İzolasyon Şekli : File ve sürme esaslı yalıtım malzemeleri
Izgara : 150 x 150 mm AISI 304 paslanmaz

Klasik Koku Giderici

Klasik Koku Gidericili Süzgeç

Ürün Kodu	Ebat(Çap)	Açıklama
5050KKA	Ø50	ALTTAN ÇIKIŞLI
5070KKA	Ø70	ALTTAN ÇIKIŞLI
5100KKA	Ø100	ALTTAN ÇIKIŞLI
5032KKY	Ø32	YANDAN ÇIKIŞLI
5050KKY	Ø50	YANDAN ÇIKIŞLI
5070KKY	Ø70	YANDAN ÇIKIŞLI
5100KKY	Ø100	YANDAN ÇIKIŞLI

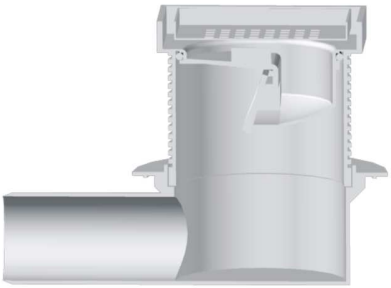

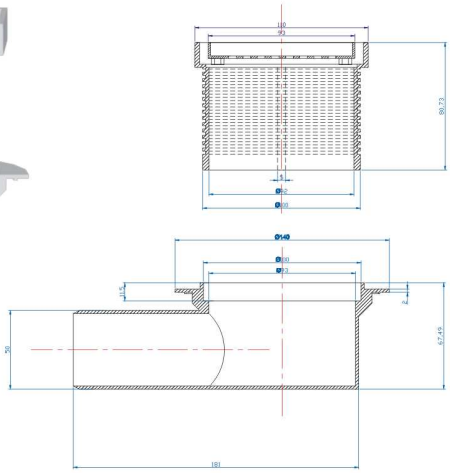

Koku Gidericisiz Süzgeç

Ürün Kodu	Ebat(Çap)	Açıklama
505000A	Ø50	ALTTAN ÇIKIŞLI
507000A	Ø70	ALTTAN ÇIKIŞLI
510000A	Ø100	ALTTAN ÇIKIŞLI
503200Y	Ø32	YANDAN ÇIKIŞLI
505000Y	Ø50	YANDAN ÇIKIŞLI
507000Y	Ø70	YANDAN ÇIKIŞLI
510000Y	Ø100	YANDAN ÇIKIŞLI

YÜKSEKLİK VE YÖN AYARLI İZOLASYON ETEKLİ TESİSAT SÜZGECİ

PASLANMAZ FLANŞLI MEMBRANLI (15x15)

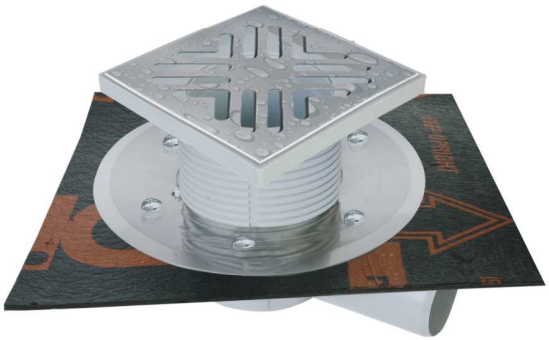

Susuz Koku Giderici

Susuz Koku Gidericili Süzgeç

Ürün Kodu	Ebat(Çap)	Açıklama
6050SKA	Ø50	ALTTAN ÇIKIŞLI
6070SKA	Ø70	ALTTAN ÇIKIŞLI
6100SKA	Ø100	ALTTAN ÇIKIŞLI
6032SKY	Ø32	YANDAN ÇIKIŞLI
6050SKY	Ø50	YANDAN ÇIKIŞLI
6070SKY	Ø70	YANDAN ÇIKIŞLI
6100SKY	Ø100	YANDAN ÇIKIŞLI

Kullanım Yeri : Banyo, mutfak teras balkon ve tüm ıslak hacimler
İzolasyon Şekli : Bitümlü membran (membran montajlı)
Izgara : 150 x 150 mm AISI 304 paslanmaz

Klasik Koku Giderici

Klasik Koku Gidericili Süzgeç

Ürün Kodu	Ebat(Çap)	Açıklama
6050KKA	Ø50	ALTTAN ÇIKIŞLI
6070KKA	Ø70	ALTTAN ÇIKIŞLI
6100KKA	Ø100	ALTTAN ÇIKIŞLI
6032KKY	Ø32	YANDAN ÇIKIŞLI
6050KKY	Ø50	YANDAN ÇIKIŞLI
6070KKY	Ø70	YANDAN ÇIKIŞLI
6100KKY	Ø100	YANDAN ÇIKIŞLI

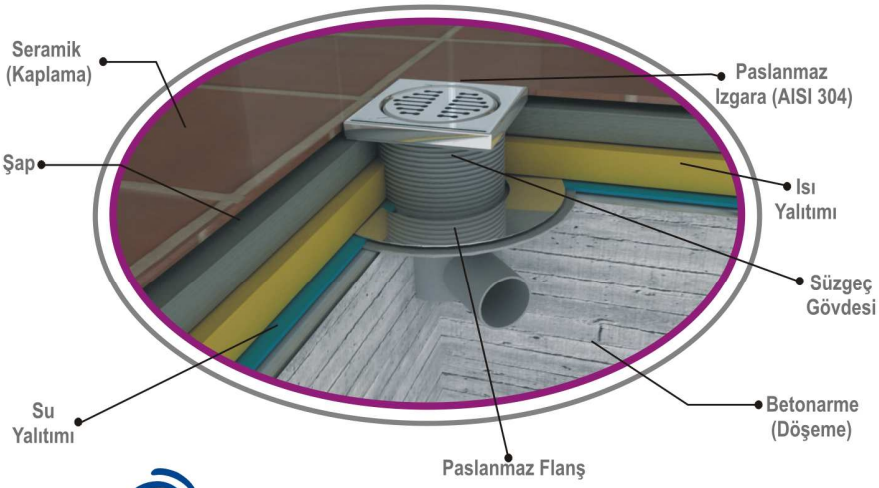

Koku Gidericisiz Süzgeç

Ürün Kodu	Ebat(Çap)	Açıklama
605000A	Ø50	ALTTAN ÇIKIŞLI
607000A	Ø70	ALTTAN ÇIKIŞLI
610000A	Ø100	ALTTAN ÇIKIŞLI
603200Y	Ø32	YANDAN ÇIKIŞLI
605000Y	Ø50	YANDAN ÇIKIŞLI
607000Y	Ø70	YANDAN ÇIKIŞLI
610000Y	Ø100	YANDAN ÇIKIŞLI

maxdrain®
maximum drainage system

YÜKSEKLİK VE YÖN AYARLI İZOLASYON ETEKLİ TESİSAT SÜZGECİ

DUVAR DİBİ (15x15)

Susuz Koku Giderici

Susuz Koku Gidericili Süzgeç

Ürün Kodu	Ebat(Çap)	Açıklama
7050SKA	Ø50	ALTTAN ÇIKIŞLI
7070SKA	Ø70	ALTTAN ÇIKIŞLI
7100SKA	Ø100	ALTTAN ÇIKIŞLI
7032SKY	Ø32	YANDAN ÇIKIŞLI
7050SKY	Ø50	YANDAN ÇIKIŞLI
7070SKY	Ø70	YANDAN ÇIKIŞLI
7100SKY	Ø100	YANDAN ÇIKIŞLI

Kullanım Yeri : Banyo, mutfak teras balkon ve tüm ıslak hacimler
İzolasyon Şekli : Fuga veya çimento
Izgara : 150 x 150 mm AISI 304 paslanmaz

Klasik Koku Giderici

Klasik Koku Gidericili Süzgeç

Ürün Kodu	Ebat(Çap)	Açıklama
7050KKA	Ø50	ALTTAN ÇIKIŞLI
7070KKA	Ø70	ALTTAN ÇIKIŞLI
7100KKA	Ø100	ALTTAN ÇIKIŞLI
7032KKY	Ø32	YANDAN ÇIKIŞLI
7050KKY	Ø50	YANDAN ÇIKIŞLI
7070KKY	Ø70	YANDAN ÇIKIŞLI
7100KKY	Ø100	YANDAN ÇIKIŞLI

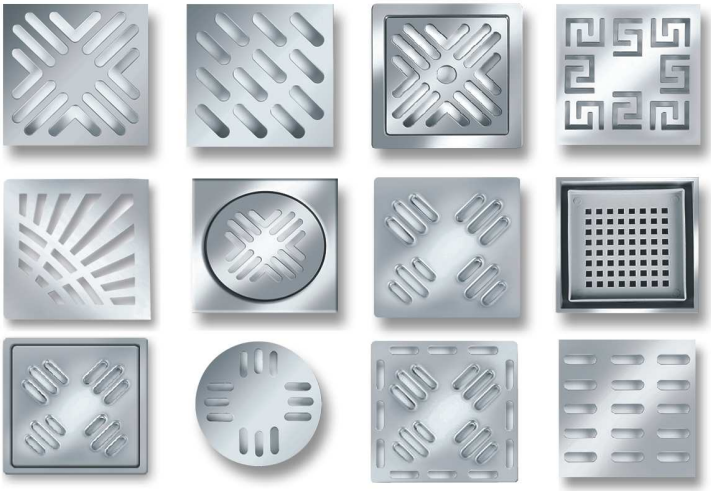

Koku Gidericisiz Süzgeç

Ürün Kodu	Ebat(Çap)	Açıklama
705000A	Ø50	ALTTAN ÇIKIŞLI
707000A	Ø70	ALTTAN ÇIKIŞLI
710000A	Ø100	ALTTAN ÇIKIŞLI
703200Y	Ø32	YANDAN ÇIKIŞLI
705000Y	Ø50	YANDAN ÇIKIŞLI
707000Y	Ø70	YANDAN ÇIKIŞLI
710000Y	Ø100	YANDAN ÇIKIŞLI

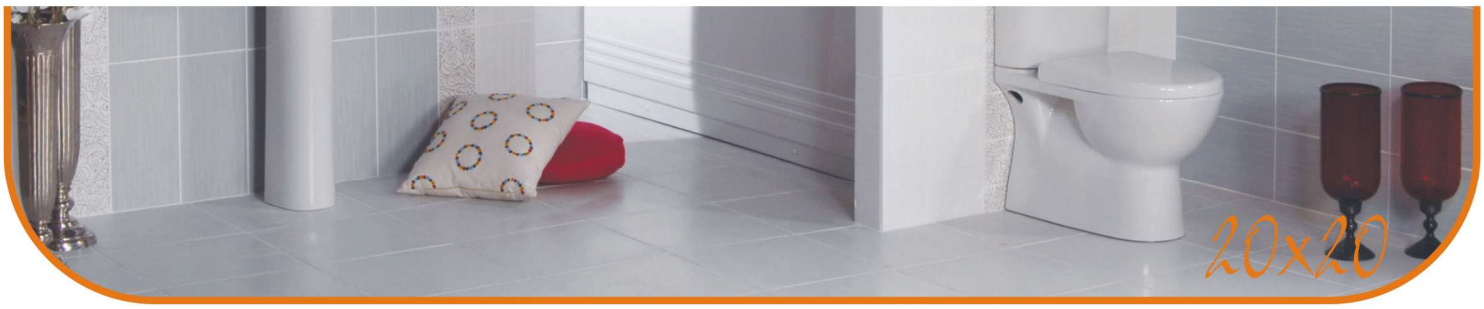

YÜKSEKLİK VE YÖN AYARLI İZOLASYON ETEKLİ TESİSAT SÜZGECİ

İZOLASYON UYUMLU (20x20)

Susuz Koku Giderici

Susuz Koku Gidericili Süzgeç

Ürün Kodu	Ebat(Çap)	Açıklama
1050SKA	Ø50	ALTTAN ÇIKIŞLI
1070SKA	Ø70	ALTTAN ÇIKIŞLI
1100SKA	Ø100	ALTTAN ÇIKIŞLI
1032SKY	Ø32	YANDAN ÇIKIŞLI
1050SKY	Ø50	YANDAN ÇIKIŞLI
1070SKY	Ø70	YANDAN ÇIKIŞLI
1100SKY	Ø100	YANDAN ÇIKIŞLI

Kullanım Yeri : Banyo, mutfak teras balkon ve tüm ıslak hacimler
İzolasyon Şekli : Fuga, çimento, file veya sürme esaslı yalıtım malzemeleri
Izgara : 200 x 200 mm AISI 304 paslanmaz

Klasik Koku Giderici

Klasik Koku Gidericili Süzgeç

Ürün Kodu	Ebat(Çap)	Açıklama
1050KKA	Ø50	ALTTAN ÇIKIŞLI
1070KKA	Ø70	ALTTAN ÇIKIŞLI
1100KKA	Ø100	ALTTAN ÇIKIŞLI
1032KKY	Ø32	YANDAN ÇIKIŞLI
1050KKY	Ø50	YANDAN ÇIKIŞLI
1070KKY	Ø70	YANDAN ÇIKIŞLI
1100KKY	Ø100	YANDAN ÇIKIŞLI

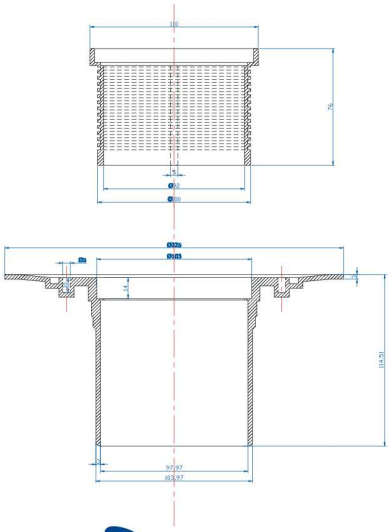

Koku Gidericisiz Süzgeç

Ürün Kodu	Ebat(Çap)	Açıklama
105000A	Ø50	ALTTAN ÇIKIŞLI
107000A	Ø70	ALTTAN ÇIKIŞLI
110000A	Ø100	ALTTAN ÇIKIŞLI
103200Y	Ø32	YANDAN ÇIKIŞLI
105000Y	Ø50	YANDAN ÇIKIŞLI
107000Y	Ø70	YANDAN ÇIKIŞLI
110000Y	Ø100	YANDAN ÇIKIŞLI

maxdrain®
maximum drainage system

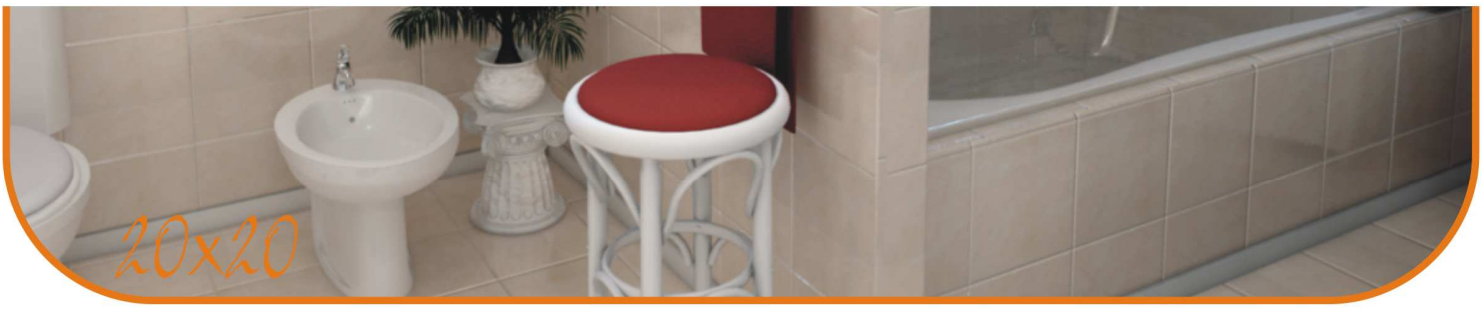

YÜKSEKLİK VE YÖN AYARLI İZOLASYON ETEKLİ TESİSAT SÜZGECİ

PLASTİK FLANŞLI (20x20)

Susuz Koku Giderici

Susuz Koku Gidericili Süzgeç

Ürün Kodu	Ebat(Çap)	Açıklama
2050SKA	Ø50	ALTTAN ÇIKIŞLI
2070SKA	Ø70	ALTTAN ÇIKIŞLI
2100SKA	Ø100	ALTTAN ÇIKIŞLI
2032SKY	Ø32	YANDAN ÇIKIŞLI
2050SKY	Ø50	YANDAN ÇIKIŞLI
2070SKY	Ø70	YANDAN ÇIKIŞLI
2100SKY	Ø100	YANDAN ÇIKIŞLI

Kullanım Yeri : Banyo, mutfak teras balkon ve tüm ıslak hacimler
İzolasyon Şekli : File ve sürme esaslı yalıtım malzemeleri
Izgara : 200 x 200 mm AISI 304 paslanmaz

Klasik Koku Giderici

Klasik Koku Gidericili Süzgeç

Ürün Kodu	Ebat(Çap)	Açıklama
2050KKA	Ø50	ALTTAN ÇIKIŞLI
2070KKA	Ø70	ALTTAN ÇIKIŞLI
2100KKA	Ø100	ALTTAN ÇIKIŞLI
2032KKY	Ø32	YANDAN ÇIKIŞLI
2050KKY	Ø50	YANDAN ÇIKIŞLI
2070KKY	Ø70	YANDAN ÇIKIŞLI
2100KKY	Ø100	YANDAN ÇIKIŞLI

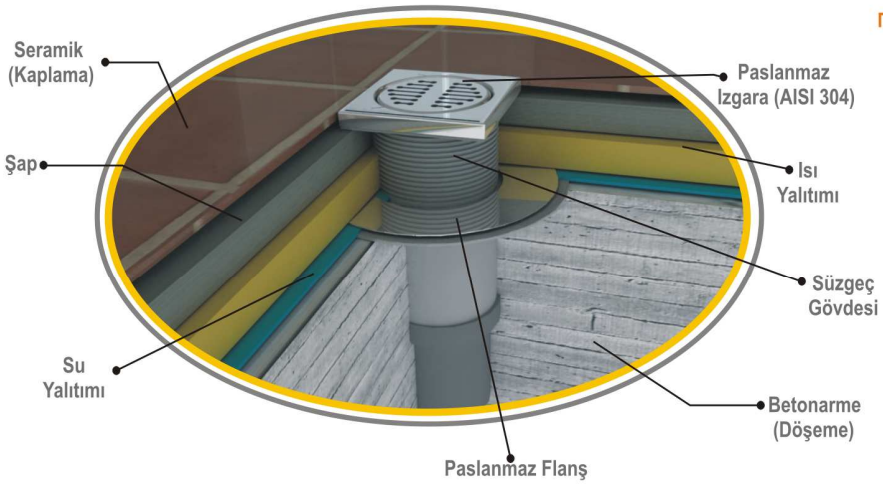

Koku Gidericisiz Süzgeç

Ürün Kodu	Ebat(Çap)	Açıklama
205000A	Ø50	ALTTAN ÇIKIŞLI
207000A	Ø70	ALTTAN ÇIKIŞLI
210000A	Ø100	ALTTAN ÇIKIŞLI
203200Y	Ø32	YANDAN ÇIKIŞLI
205000Y	Ø50	YANDAN ÇIKIŞLI
207000Y	Ø70	YANDAN ÇIKIŞLI
210000Y	Ø100	YANDAN ÇIKIŞLI

maxdrain®
maximum drainage system

YÜKSEKLİK VE YÖN AYARLI İZOLASYON ETEKLİ TESİSAT SÜZGECİ

PASLANMAZ FLANŞLI (20x20)

Susuz Koku Giderici

Susuz Koku Gidericili Süzgeç

Ürün Kodu	Ebat(Çap)	Açıklama
3050SKA	Ø50	ALTTAN ÇIKIŞLI
3070SKA	Ø70	ALTTAN ÇIKIŞLI
3100SKA	Ø100	ALTTAN ÇIKIŞLI
3032SKY	Ø32	YANDAN ÇIKIŞLI
3050SKY	Ø50	YANDAN ÇIKIŞLI
3070SKY	Ø70	YANDAN ÇIKIŞLI
3100SKY	Ø100	YANDAN ÇIKIŞLI

Kullanım Yeri : Banyo, mutfak teras balkon ve tüm ıslak hacimler
İzolasyon Şekli : TPO, PVC, EPDM ve Bitümlü membran uyumlu
Izgara : 200 x 200 mm AISI 304 paslanmaz

Klasik Koku Giderici

Klasik Koku Gidericili Süzgeç

Ürün Kodu	Ebat(Çap)	Açıklama
3050KKA	Ø50	ALTTAN ÇIKIŞLI
3070KKA	Ø70	ALTTAN ÇIKIŞLI
3100KKA	Ø100	ALTTAN ÇIKIŞLI
3032KKY	Ø32	YANDAN ÇIKIŞLI
3050KKY	Ø50	YANDAN ÇIKIŞLI
3070KKY	Ø70	YANDAN ÇIKIŞLI
3100KKY	Ø100	YANDAN ÇIKIŞLI

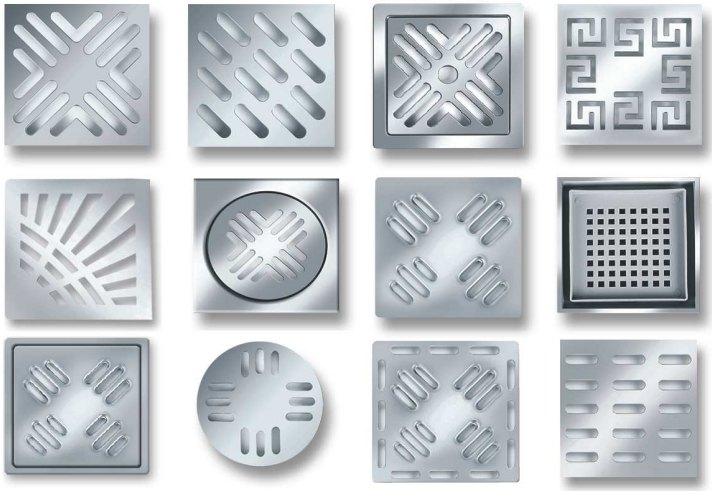

Koku Gidericisiz Süzgeç

Ürün Kodu	Ebat(Çap)	Açıklama
305000A	Ø50	ALTTAN ÇIKIŞLI
307000A	Ø70	ALTTAN ÇIKIŞLI
310000A	Ø100	ALTTAN ÇIKIŞLI
303200Y	Ø32	YANDAN ÇIKIŞLI
305000Y	Ø50	YANDAN ÇIKIŞLI
307000Y	Ø70	YANDAN ÇIKIŞLI
310000Y	Ø100	YANDAN ÇIKIŞLI

YÜKSEKLİK VE YÖN AYARLI İZOLASYON ETEKLİ TESİSAT SÜZGECİ

PLASTİK FLANŞLI FİLELİ (20x20)

Susuz Koku Giderici

Susuz Koku Gidericili Süzgeç

Ürün Kodu	Ebat(Çap)	Açıklama
4050SKA	Ø50	ALTTAN ÇIKIŞLI
4070SKA	Ø70	ALTTAN ÇIKIŞLI
4100SKA	Ø100	ALTTAN ÇIKIŞLI
4032SKY	Ø32	YANDAN ÇIKIŞLI
4050SKY	Ø50	YANDAN ÇIKIŞLI
4070SKY	Ø70	YANDAN ÇIKIŞLI
4100SKY	Ø100	YANDAN ÇIKIŞLI

Kullanım Yeri : Banyo, mutfak teras balkon ve tüm ıslak hacimler
İzolasyon Şekli : File ve sürme esaslı yalıtım malzemeleri
Izgara : 200 x 200 mm AISI 304 paslanmaz

Klasik Koku Giderici

Klasik Koku Gidericili Süzgeç

Ürün Kodu	Ebat(Çap)	Açıklama
4050KKA	Ø50	ALTTAN ÇIKIŞLI
4070KKA	Ø70	ALTTAN ÇIKIŞLI
4100KKA	Ø100	ALTTAN ÇIKIŞLI
4032KKY	Ø32	YANDAN ÇIKIŞLI
4050KKY	Ø50	YANDAN ÇIKIŞLI
4070KKY	Ø70	YANDAN ÇIKIŞLI
4100KKY	Ø100	YANDAN ÇIKIŞLI

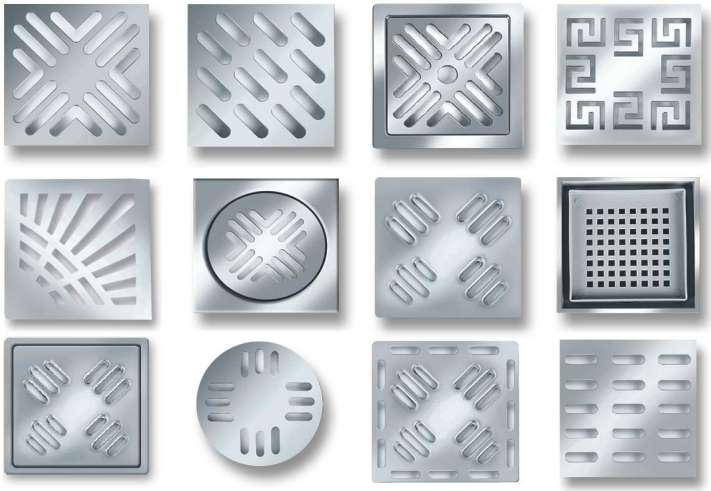

Koku Gidericisiz Süzgeç

Ürün Kodu	Ebat(Çap)	Açıklama
405000A	Ø50	ALTTAN ÇIKIŞLI
407000A	Ø70	ALTTAN ÇIKIŞLI
410000A	Ø100	ALTTAN ÇIKIŞLI
403200Y	Ø32	YANDAN ÇIKIŞLI
405000Y	Ø50	YANDAN ÇIKIŞLI
407000Y	Ø70	YANDAN ÇIKIŞLI
410000Y	Ø100	YANDAN ÇIKIŞLI

maxdrain®
maximum drainage system

YÜKSEKLİK VE YÖN AYARLI İZOLASYON ETEKLİ TESİSAT SÜZGECİ

PASLANMAZ FLANŞLI FİLELİ (20x20)

Susuz Koku Giderici

Susuz Koku Gidericili Süzgeç

Ürün Kodu	Ebat(Çap)	Açıklama
5050SKA	Ø50	ALTTAN ÇIKIŞLI
5070SKA	Ø70	ALTTAN ÇIKIŞLI
5100SKA	Ø100	ALTTAN ÇIKIŞLI
5032SKY	Ø32	YANDAN ÇIKIŞLI
5050SKY	Ø50	YANDAN ÇIKIŞLI
5070SKY	Ø70	YANDAN ÇIKIŞLI
5100SKY	Ø100	YANDAN ÇIKIŞLI

Kullanım Yeri : Banyo, mutfak teras balkon ve tüm ıslak hacimler
İzolasyon Şekli : File ve sürme esaslı yalıtım malzemeleri
Izgara : 200 x 200 mm AISI 304 paslanmaz

Klasik Koku Giderici

Klasik Koku Gidericili Süzgeç

Ürün Kodu	Ebat(Çap)	Açıklama
5050KKA	Ø50	ALTTAN ÇIKIŞLI
5070KKA	Ø70	ALTTAN ÇIKIŞLI
5100KKA	Ø100	ALTTAN ÇIKIŞLI
5032KKY	Ø32	YANDAN ÇIKIŞLI
5050KKY	Ø50	YANDAN ÇIKIŞLI
5070KKY	Ø70	YANDAN ÇIKIŞLI
5100KKY	Ø100	YANDAN ÇIKIŞLI

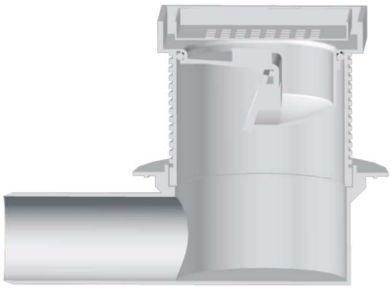

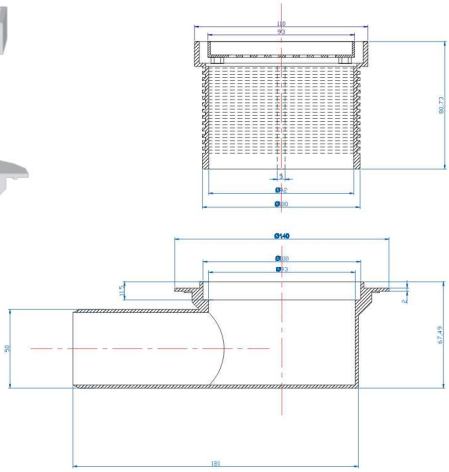

Koku Gidericisiz Süzgeç

Ürün Kodu	Ebat(Çap)	Açıklama
505000A	Ø50	ALTTAN ÇIKIŞLI
507000A	Ø70	ALTTAN ÇIKIŞLI
510000A	Ø100	ALTTAN ÇIKIŞLI
503200Y	Ø32	YANDAN ÇIKIŞLI
505000Y	Ø50	YANDAN ÇIKIŞLI
507000Y	Ø70	YANDAN ÇIKIŞLI
510000Y	Ø100	YANDAN ÇIKIŞLI

maxdrain®
maximum drainage system

YÜKSEKLİK VE YÖN AYARLI İZOLASYON ETEKLİ TESİSAT SÜZGECİ

PASLANMAZ FLANŞLI MEMBRANLI (20x20)

Susuz Koku Giderici

Susuz Koku Gidericili Süzgeç

Ürün Kodu	Ebat(Çap)	Açıklama
6050SKA	Ø50	ALTTAN ÇIKIŞLI
6070SKA	Ø70	ALTTAN ÇIKIŞLI
6100SKA	Ø100	ALTTAN ÇIKIŞLI
6032SKY	Ø32	YANDAN ÇIKIŞLI
6050SKY	Ø50	YANDAN ÇIKIŞLI
6070SKY	Ø70	YANDAN ÇIKIŞLI
6100SKY	Ø100	YANDAN ÇIKIŞLI

Kullanım Yeri : Banyo, mutfak teras balkon ve tüm ıslak hacimler
İzolasyon Şekli : Bitümlü membran (membran montajlı)
Izgara : 200 x 200 mm AISI 304 paslanmaz

Klasik Koku Giderici

Klasik Koku Gidericili Süzgeç

Ürün Kodu	Ebat(Çap)	Açıklama
6050KKA	Ø50	ALTTAN ÇIKIŞLI
6070KKA	Ø70	ALTTAN ÇIKIŞLI
6100KKA	Ø100	ALTTAN ÇIKIŞLI
6032KKY	Ø32	YANDAN ÇIKIŞLI
6050KKY	Ø50	YANDAN ÇIKIŞLI
6070KKY	Ø70	YANDAN ÇIKIŞLI
6100KKY	Ø100	YANDAN ÇIKIŞLI

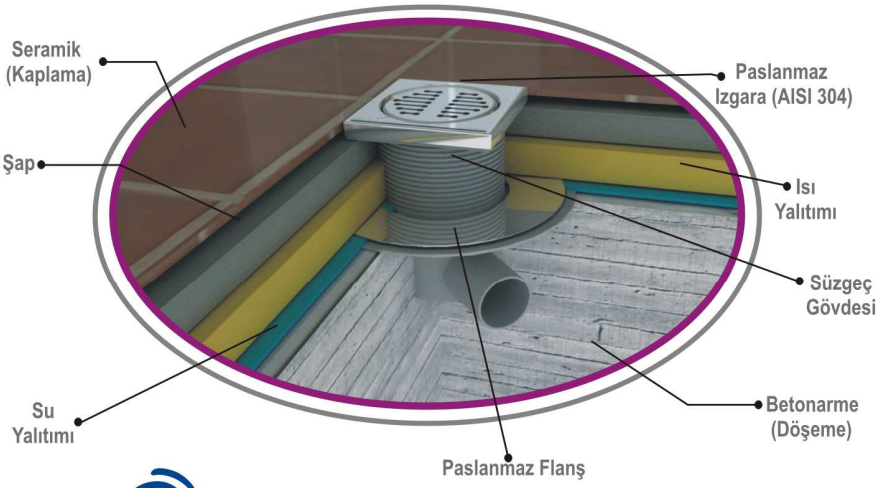

Koku Gidericisiz Süzgeç

Ürün Kodu	Ebat(Çap)	Açıklama
605000A	Ø50	ALTTAN ÇIKIŞLI
607000A	Ø70	ALTTAN ÇIKIŞLI
610000A	Ø100	ALTTAN ÇIKIŞLI
603200Y	Ø32	YANDAN ÇIKIŞLI
605000Y	Ø50	YANDAN ÇIKIŞLI
607000Y	Ø70	YANDAN ÇIKIŞLI
610000Y	Ø100	YANDAN ÇIKIŞLI

maxdrain®
maximum drainage system

YÜKSEKLİK VE YÖN AYARLI İZOLASYON ETEKLİ TESİSAT SÜZGECİ

DUVAR DİBİ (20x20)

Susuz Koku Giderici

Susuz Koku Gidericili Süzgeç

Ürün Kodu	Ebat(Çap)	Açıklama
7050SKA	Ø50	ALTTAN ÇIKIŞLI
7070SKA	Ø70	ALTTAN ÇIKIŞLI
7100SKA	Ø100	ALTTAN ÇIKIŞLI
7032SKY	Ø32	YANDAN ÇIKIŞLI
7050SKY	Ø50	YANDAN ÇIKIŞLI
7070SKY	Ø70	YANDAN ÇIKIŞLI
7100SKY	Ø100	YANDAN ÇIKIŞLI

Kullanım Yeri : Banyo, mutfak teras balkon ve tüm ıslak hacimler
İzolasyon Şekli : Fuga veya çimento
Izgara : 200 x 200 mm AISI 304 paslanmaz

Klasik Koku Giderici

Klasik Koku Gidericili Süzgeç

Ürün Kodu	Ebat(Çap)	Açıklama
7050KKA	Ø50	ALTTAN ÇIKIŞLI
7070KKA	Ø70	ALTTAN ÇIKIŞLI
7100KKA	Ø100	ALTTAN ÇIKIŞLI
7032KKY	Ø32	YANDAN ÇIKIŞLI
7050KKY	Ø50	YANDAN ÇIKIŞLI
7070KKY	Ø70	YANDAN ÇIKIŞLI
7100KKY	Ø100	YANDAN ÇIKIŞLI

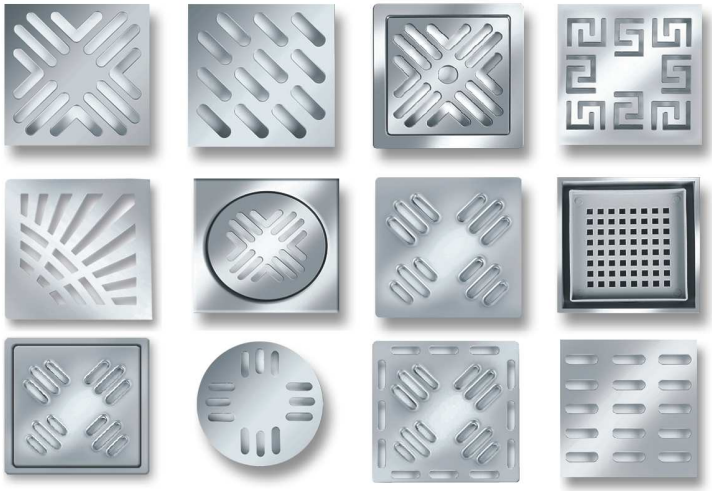

Koku Gidericisiz Süzgeç

Ürün Kodu	Ebat(Çap)	Açıklama
705000A	Ø50	ALTTAN ÇIKIŞLI
707000A	Ø70	ALTTAN ÇIKIŞLI
710000A	Ø100	ALTTAN ÇIKIŞLI
703200Y	Ø32	YANDAN ÇIKIŞLI
705000Y	Ø50	YANDAN ÇIKIŞLI
707000Y	Ø70	YANDAN ÇIKIŞLI
710000Y	Ø100	YANDAN ÇIKIŞLI

YÜKSEKLİK VE YÖN AYARLI İZOLASYON ETEKLİ TESİSAT SÜZGECİ

PASLANMAZ FLANŞLI (Seramik Uyumlu)

Susuz Koku Giderici

Kullanım Yeri : Banyo, mutfak teras balkon ve tüm ıslak hacimler
İzolasyon Şekli : TPO, PVC, EPDM ve Bitümlü membran uyumlu
Izgara : 150 x 150 mm AISI 304 paslanmaz

Susuz Koku Gidericili Süzgeç

Ürün Kodu	Ebat(Çap)	Açıklama
3050SKA	Ø50	ALTTAN ÇIKIŞLI
3070SKA	Ø70	ALTTAN ÇIKIŞLI
3100SKA	Ø100	ALTTAN ÇIKIŞLI
3032SKY	Ø32	YANDAN ÇIKIŞLI
3050SKY	Ø50	YANDAN ÇIKIŞLI
3070SKY	Ø70	YANDAN ÇIKIŞLI
3100SKY	Ø100	YANDAN ÇIKIŞLI

Klasik Koku Giderici

Klasik Koku Gidericili Süzgeç

Ürün Kodu	Ebat(Çap)	Açıklama
3050KKA	Ø50	ALTTAN ÇIKIŞLI
3070KKA	Ø70	ALTTAN ÇIKIŞLI
3100KKA	Ø100	ALTTAN ÇIKIŞLI
3032KKY	Ø32	YANDAN ÇIKIŞLI
3050KKY	Ø50	YANDAN ÇIKIŞLI
3070KKY	Ø70	YANDAN ÇIKIŞLI
3100KKY	Ø100	YANDAN ÇIKIŞLI

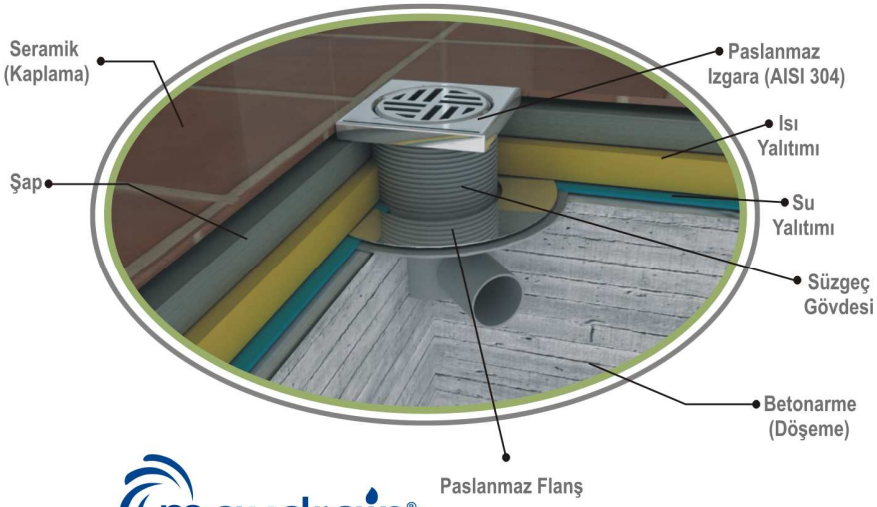

Koku Gidericisiz Süzgeç

Ürün Kodu	Ebat(Çap)	Açıklama
305000A	Ø50	ALTTAN ÇIKIŞLI
307000A	Ø70	ALTTAN ÇIKIŞLI
310000A	Ø100	ALTTAN ÇIKIŞLI
303200Y	Ø32	YANDAN ÇIKIŞLI
305000Y	Ø50	YANDAN ÇIKIŞLI
307000Y	Ø70	YANDAN ÇIKIŞLI
310000Y	Ø100	YANDAN ÇIKIŞLI

maxdrain®
maximum drainage system

YÜKSEKLİK VE YÖN AYARLI İZOLASYON ETEKLİ TESİSAT SÜZGECİ

PLASTİK FLANŞLI FİLELİ (Seramik Uyumlu)

Susuz Koku Giderici

Susuz Koku Gidericili Süzgeç

Ürün Kodu	Ebat(Çap)	Açıklama
4050SKA	Ø50	ALTTAN ÇIKIŞLI
4070SKA	Ø70	ALTTAN ÇIKIŞLI
4100SKA	Ø100	ALTTAN ÇIKIŞLI
4032SKY	Ø32	YANDAN ÇIKIŞLI
4050SKY	Ø50	YANDAN ÇIKIŞLI
4070SKY	Ø70	YANDAN ÇIKIŞLI
4100SKY	Ø100	YANDAN ÇIKIŞLI

Klasik Koku Giderici

Klasik Koku Gidericili Süzgeç

Ürün Kodu	Ebat(Çap)	Açıklama
4050KKA	Ø50	ALTTAN ÇIKIŞLI
4070KKA	Ø70	ALTTAN ÇIKIŞLI
4100KKA	Ø100	ALTTAN ÇIKIŞLI
4032KKY	Ø32	YANDAN ÇIKIŞLI
4050KKY	Ø50	YANDAN ÇIKIŞLI
4070KKY	Ø70	YANDAN ÇIKIŞLI
4100KKY	Ø100	YANDAN ÇIKIŞLI

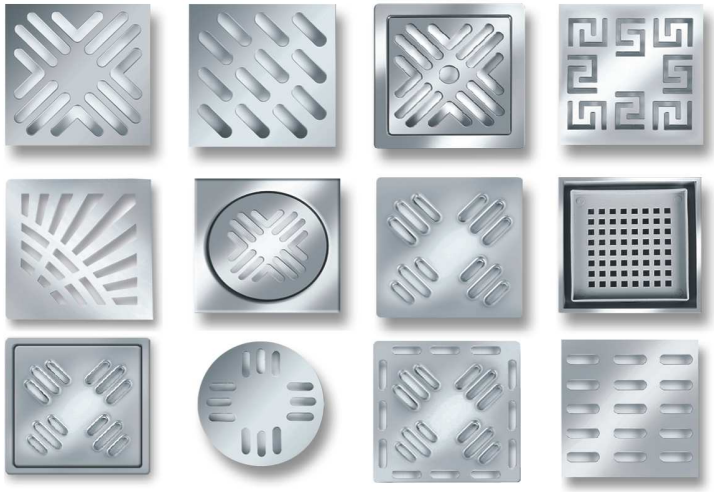

Koku Gidericisiz Süzgeç

Ürün Kodu	Ebat(Çap)	Açıklama
405000A	Ø50	ALTTAN ÇIKIŞLI
407000A	Ø70	ALTTAN ÇIKIŞLI
410000A	Ø100	ALTTAN ÇIKIŞLI
403200Y	Ø32	YANDAN ÇIKIŞLI
405000Y	Ø50	YANDAN ÇIKIŞLI
407000Y	Ø70	YANDAN ÇIKIŞLI
410000Y	Ø100	YANDAN ÇIKIŞLI

YÜKSEKLİK VE YÖN AYARLI İZOLASYON ETEKLİ TESİSAT SÜZGECİ

PASLANMAZ FLANŞLI FİLELİ (Seramik Uyumlu)

Susuz Koku Giderici

Susuz Koku Gidericili Süzgeç

Ürün Kodu	Ebat(Çap)	Açıklama
5050SKA	Ø50	ALTTAN ÇIKIŞLI
5070SKA	Ø70	ALTTAN ÇIKIŞLI
5100SKA	Ø100	ALTTAN ÇIKIŞLI
5032SKY	Ø32	YANDAN ÇIKIŞLI
5050SKY	Ø50	YANDAN ÇIKIŞLI
5070SKY	Ø70	YANDAN ÇIKIŞLI
5100SKY	Ø100	YANDAN ÇIKIŞLI

Klasik Koku Giderici

Klasik Koku Gidericili Süzgeç

Ürün Kodu	Ebat(Çap)	Açıklama
5050KKA	Ø50	ALTTAN ÇIKIŞLI
5070KKA	Ø70	ALTTAN ÇIKIŞLI
5100KKA	Ø100	ALTTAN ÇIKIŞLI
5032KKY	Ø32	YANDAN ÇIKIŞLI
5050KKY	Ø50	YANDAN ÇIKIŞLI
5070KKY	Ø70	YANDAN ÇIKIŞLI
5100KKY	Ø100	YANDAN ÇIKIŞLI

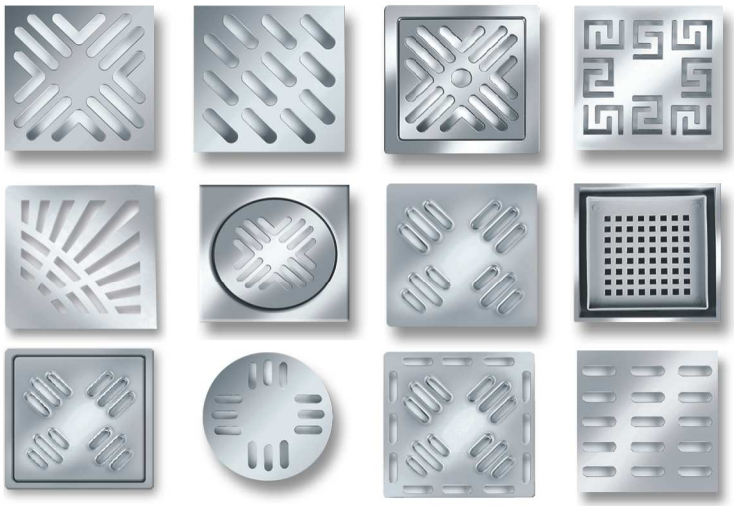

Koku Gidericisiz Süzgeç

Ürün Kodu	Ebat(Çap)	Açıklama
505000A	Ø50	ALTTAN ÇIKIŞLI
507000A	Ø70	ALTTAN ÇIKIŞLI
510000A	Ø100	ALTTAN ÇIKIŞLI
503200Y	Ø32	YANDAN ÇIKIŞLI
505000Y	Ø50	YANDAN ÇIKIŞLI
507000Y	Ø70	YANDAN ÇIKIŞLI
510000Y	Ø100	YANDAN ÇIKIŞLI

YÜKSEKLİK VE YÖN AYARLI İZOLASYON ETEKLİ TESİSAT SÜZGECİ

PASLANMAZ FLANŞLI MEMBRANLI (Seramik Uyumlu)

Susuz Koku Giderici

Susuz Koku Gidericili Süzgeç

Ürün Kodu	Ebat(Çap)	Açıklama
6050SKA	Ø50	ALTTAN ÇIKIŞLI
6070SKA	Ø70	ALTTAN ÇIKIŞLI
6100SKA	Ø100	ALTTAN ÇIKIŞLI
6032SKY	Ø32	YANDAN ÇIKIŞLI
6050SKY	Ø50	YANDAN ÇIKIŞLI
6070SKY	Ø70	YANDAN ÇIKIŞLI
6100SKY	Ø100	YANDAN ÇIKIŞLI

Klasik Koku Giderici

Klasik Koku Gidericili Süzgeç

Ürün Kodu	Ebat(Çap)	Açıklama
6050KKA	Ø50	ALTTAN ÇIKIŞLI
6070KKA	Ø70	ALTTAN ÇIKIŞLI
6100KKA	Ø100	ALTTAN ÇIKIŞLI
6032KKY	Ø32	YANDAN ÇIKIŞLI
6050KKY	Ø50	YANDAN ÇIKIŞLI
6070KKY	Ø70	YANDAN ÇIKIŞLI
6100KKY	Ø100	YANDAN ÇIKIŞLI

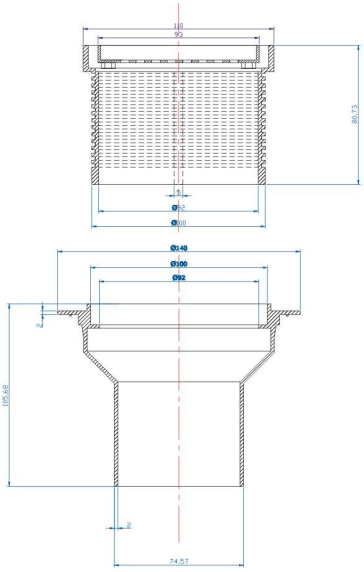

Koku Gidericisiz Süzgeç

Ürün Kodu	Ebat(Çap)	Açıklama
605000A	Ø50	ALTTAN ÇIKIŞLI
607000A	Ø70	ALTTAN ÇIKIŞLI
610000A	Ø100	ALTTAN ÇIKIŞLI
603200Y	Ø32	YANDAN ÇIKIŞLI
605000Y	Ø50	YANDAN ÇIKIŞLI
607000Y	Ø70	YANDAN ÇIKIŞLI
610000Y	Ø100	YANDAN ÇIKIŞLI

maxdrain®
maximum drainage system

YÜKSEKLİK VE YÖN AYARLI İZOLASYON ETEKLİ TESİSAT SÜZGECİ

DUVAR DİBİ (Seramik Uyumlu)

Susuz Koku Giderici

Kullanım Yeri : Banyo, mutfak teras balkon ve tüm ıslak hacimler
İzolasyon Şekli : Fuga veya çimento
Izgara : 150 x 150 mm AISI 304 paslanmaz

Susuz Koku Gidericili Süzgeç

Ürün Kodu	Ebat(Çap)	Açıklama
7050SKA	Ø50	ALTTAN ÇIKIŞLI
7070SKA	Ø70	ALTTAN ÇIKIŞLI
7100SKA	Ø100	ALTTAN ÇIKIŞLI
7032SKY	Ø32	YANDAN ÇIKIŞLI
7050SKY	Ø50	YANDAN ÇIKIŞLI
7070SKY	Ø70	YANDAN ÇIKIŞLI
7100SKY	Ø100	YANDAN ÇIKIŞLI

Klasik Koku Giderici

Klasik Koku Gidericili Süzgeç

Ürün Kodu	Ebat(Çap)	Açıklama
7050KKA	Ø50	ALTTAN ÇIKIŞLI
7070KKA	Ø70	ALTTAN ÇIKIŞLI
7100KKA	Ø100	ALTTAN ÇIKIŞLI
7032KKY	Ø32	YANDAN ÇIKIŞLI
7050KKY	Ø50	YANDAN ÇIKIŞLI
7070KKY	Ø70	YANDAN ÇIKIŞLI
7100KKY	Ø100	YANDAN ÇIKIŞLI

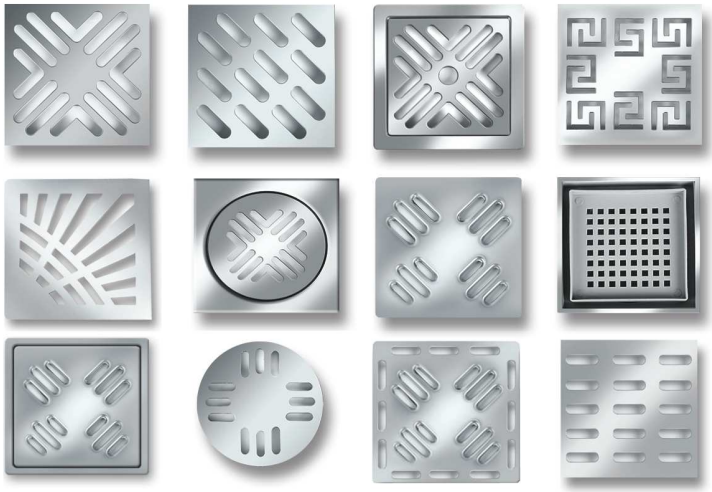

Koku Gidericisiz Süzgeç

Ürün Kodu	Ebat(Çap)	Açıklama
705000A	Ø50	ALTTAN ÇIKIŞLI
707000A	Ø70	ALTTAN ÇIKIŞLI
710000A	Ø100	ALTTAN ÇIKIŞLI
703200Y	Ø32	YANDAN ÇIKIŞLI
705000Y	Ø50	YANDAN ÇIKIŞLI
707000Y	Ø70	YANDAN ÇIKIŞLI
710000Y	Ø100	YANDAN ÇIKIŞLI

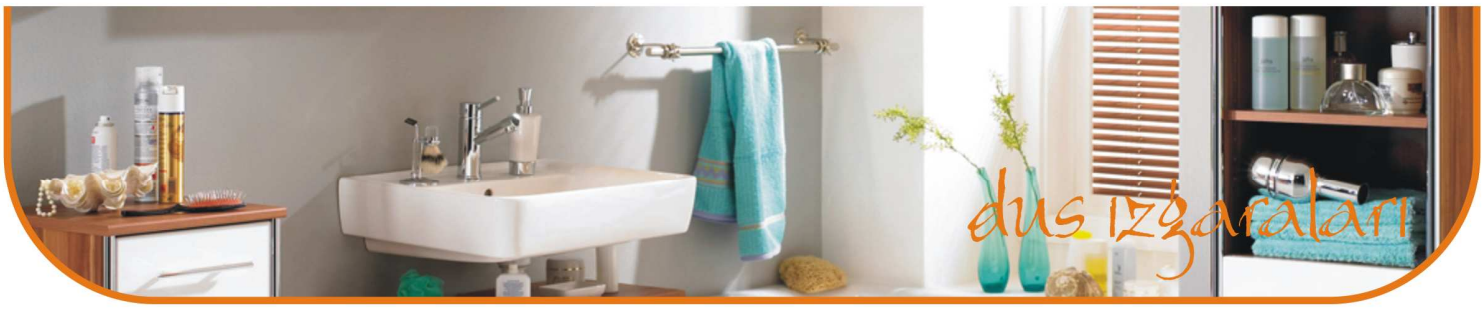

DUVAR DİBİ DUŞ KANALLARI

Duvardibi Duş Kanalları

Ürün Kodu	Ölçü	Açıklama
M9501-80	80cm	Platinyum Serisi
M9502-80	80cm	Diva Serisi
M9503-80	80cm	Riva Serisi
M9504-80	80cm	Elegant Serisi
M9505-80	80cm	Safir Serisi
M9506-80	80cm	Royal Serisi
M9507-80	80cm	Orion Serisi
M9508-80	80cm	İnka Serisi
M9509-80	80cm	Everest Serisi
M9510-80	80cm	Lal Serisi
M9511-80	80cm	Venüs Serisi

Duvardibi duş kanalları, L şeklindeki yapısı ile süzgeç ızgarasını duvara yakın aplike edilebilme özelliği ile banyo alanlarını özgürce kullanma fırsatı verir. Paslanmaz ızgarası ve L şeklindeki paslanmaz ana süzgeç gövdesi, plastik koku gidericisi ve plastik profil bağlantı, yan çıkış /alt çıkış Ø50.

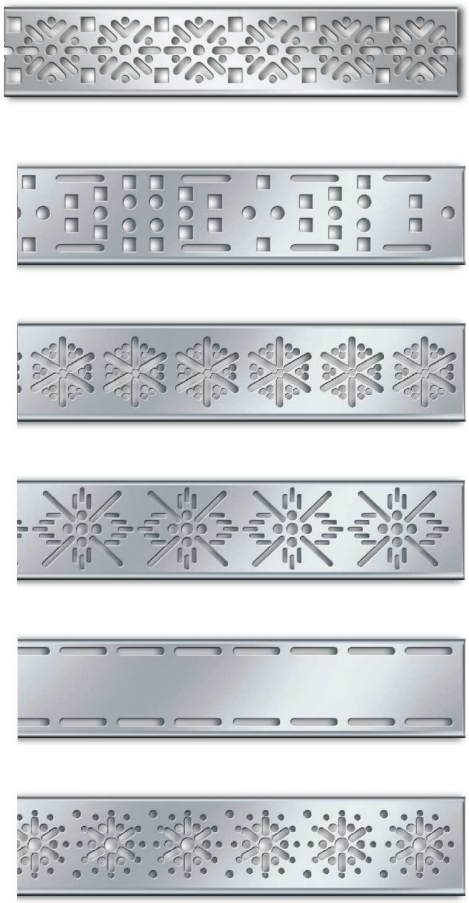

Standart Ölçüler

40cm - 50cm - 65cm - 80cm

Özel ölçülerde metraja göre imalat yapılabilir

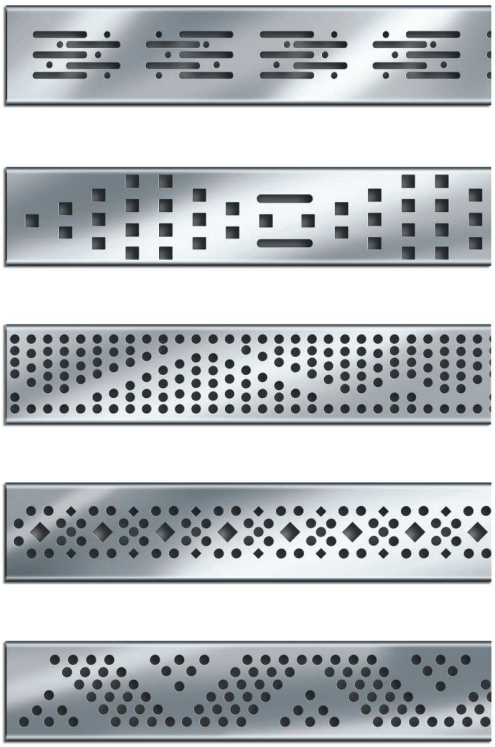

maxdrain®
maximum drainage system

SERAMİK AYARLI DUŞ KANALLARI

Duvardibi Duş Kanalları

Ürün Kodu	Ölçü	Açıklama
M9501-80	80cm	Platinyum Serisi
M9502-80	80cm	Diva Serisi
M9503-80	80cm	Riva Serisi
M9504-80	80cm	Elegant Serisi
M9505-80	80cm	Safir Serisi
M9506-80	80cm	Royal Serisi
M9507-80	80cm	Orion Serisi
M9508-80	80cm	İnka Serisi
M9509-80	80cm	Everest Serisi
M9510-80	80cm	Lal Serisi
M9511-80	80cm	Venüs Serisi

Montaj kolaylığı sağlamak amacıyla, paslanmaz ızgara etrafında bırakılan yüzeyler, şap ve seramik malzemesine uygulama alanı yaratır.
Paslanmaz ızgarası ve geniş çerçeveli paslanmaz ana süzgeç gövdesi, plastik koku gidericisi ve plastik profil bağlantı, yan çıkış / alt çıkış Ø50.

Standart Ölçüler

40cm - 50cm - 65cm - 80cm

Özel ölçülerde metraja göre imalat yapılabilir

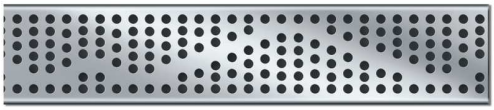

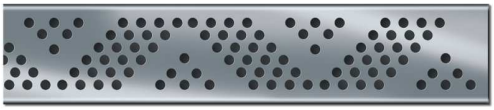

maxdrain®
maximum drainage system

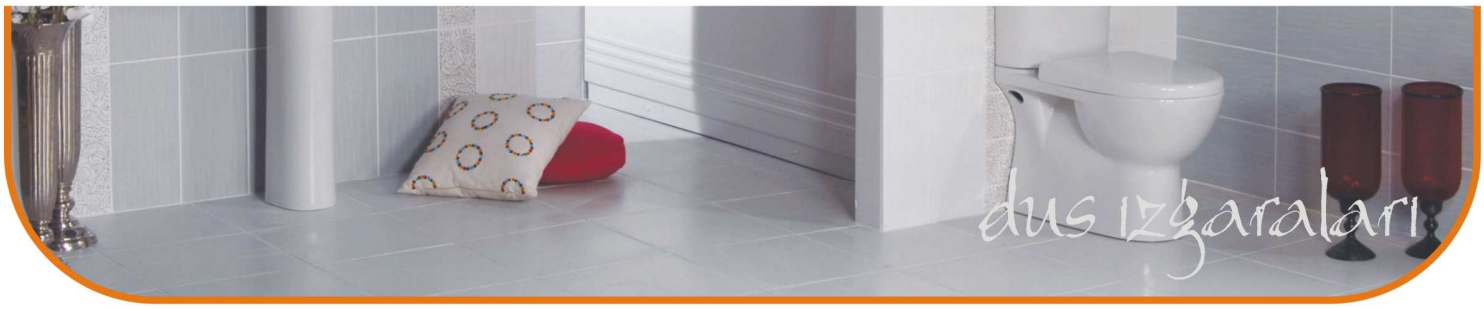

KLASİK DUŞ KANALLARI

Duvardibi Duş Kanalları

Ürün Kodu	Ölçü	Açıklama
M9201-80	80cm	Platinyum Serisi
M9202-80	80cm	Diva Serisi
M9203-80	80cm	Riva Serisi
M9204-80	80cm	Elegant Serisi
M9205-80	80cm	Safir Serisi
M9206-80	80cm	Royal Serisi
M9207-80	80cm	Orion Serisi
M9208-80	80cm	İnka Serisi
M9209-80	80cm	Everest Serisi
M9210-80	80cm	Lal Serisi
M9211-80	80cm	Venüs Serisi

Klasik seri duş kanallarımız, 7 cm ızgara genişliğine sahip olup, uygalama esnasında uygulayıcıya kendi şap/seramik yüksekliğini seçme fırsatı verir. Paslanmaz ızgarası ve paslanmaz ana süzgeç gövdesi, plastik koku gidericisi ve plastik profil bağlantı, yan çıkış / alt çıkış Ø50.

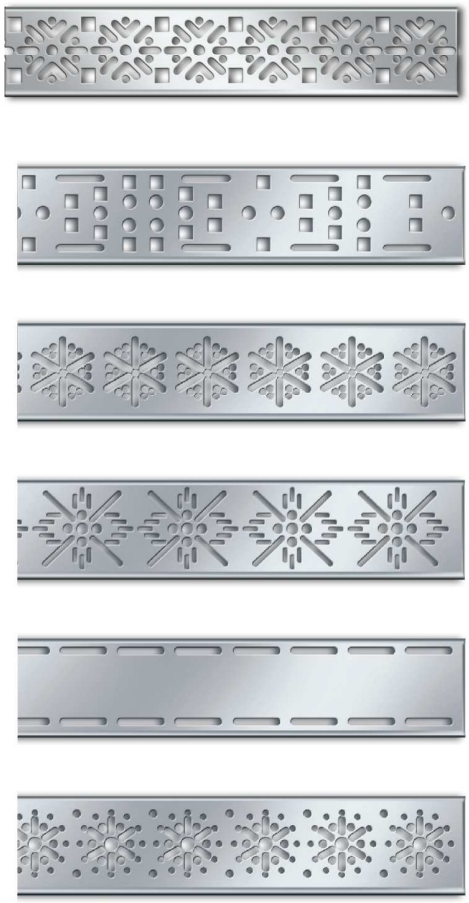

Standart Ölçüler

40cm - 50cm - 65cm - 80cm

Özel ölçülerde metraja göre imalat yapılabilir

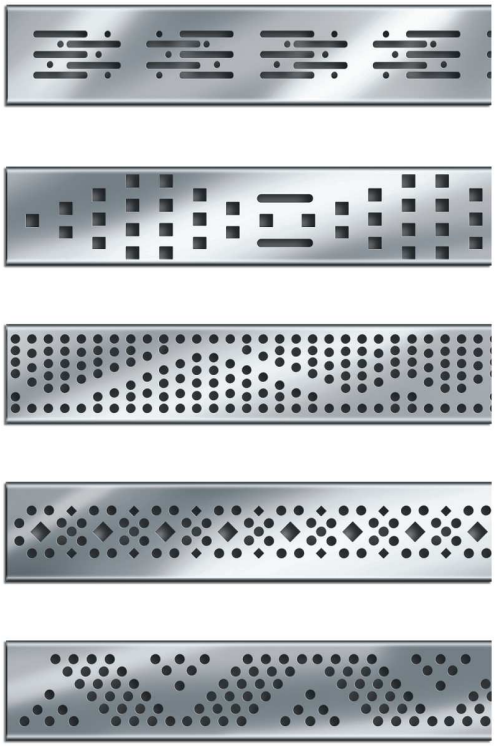

maxdrain®
maximum drainage system

KLASİK DUŞ KANALLARI

Duvardibi Duş Kanalları

Ürün Kodu	Ölçü	Açıklama
M9601-80	80cm	Platinyum Serisi
M9602-80	80cm	Diva Serisi
M9603-80	80cm	Riva Serisi
M9604-80	80cm	Elegant Serisi
M9605-80	80cm	Safir Serisi
M9606-80	80cm	Royal Serisi
M9607-80	80cm	Orion Serisi
M9608-80	80cm	İnka Serisi
M9609-80	80cm	Everest Serisi
M9610-80	80cm	Lal Serisi
M9611-80	80cm	Venüs Serisi

Klasik seri duş kanallarımız, 7 cm ızgara genişliğine sahip olup, uygalama esnasında uygulayıcıya kendi şap/seramik yüksekliğini seçme fırsatı verir. Paslanmaz ızgarası ve paslanmaz ana süzgeç gövdesi, plastik koku gidericisi ve plastik profil bağlantı, yan çıkış / alt çıkış Ø50.

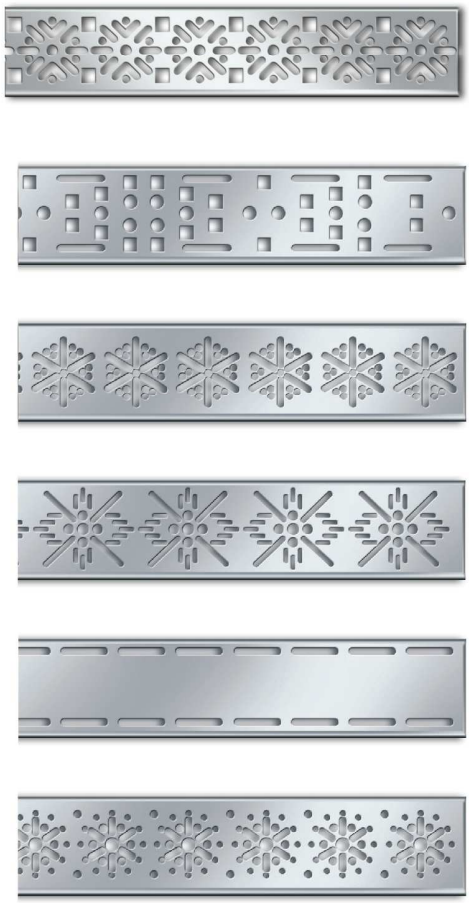

Standart Ölçüler

40cm - 50cm - 65cm - 80cm

Özel ölçülerde metraja göre imalat yapılabilir

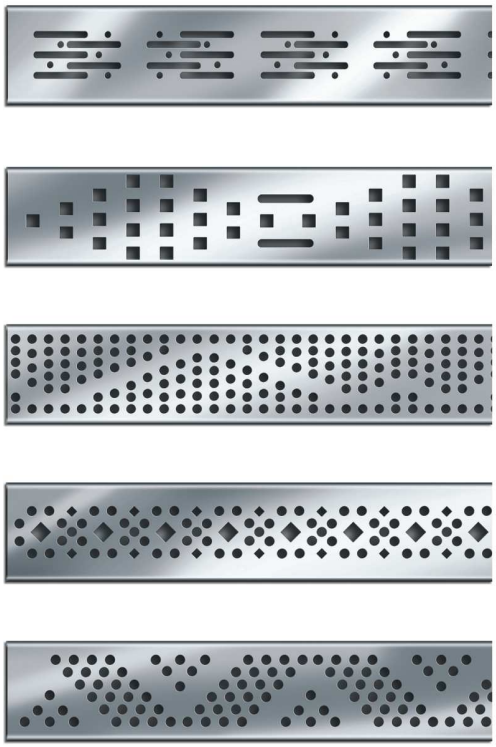

maxdrain®
maximum drainage system

ÜÇGEN DUŞ KANALLARI

Duvardibi Duş Kanalları

Ürün Kodu	Ölçü	Açıklama
M9701-80	80cm	Mega Serisi
M9702-80	80cm	Maya Serisi
M9703-80	80cm	Mega Serisi

35-Mega Serisi

40-Lidya Serisi

41-Maya Serisi

Üçgen duş kanallarımız, 45 derece açılı olarak birleşim köşelerine monte edebileceğiniz şekilde istenirse alttan istenirse yandan 50 olarak imal edilir.
3 farklı ızgara seçeneği ile üretimine başlanan seride, adete göre özel desen çalışma opsiyonu da vardır.
Diğer tüm ürünlerimizde olduğu gibi 304 kalite paslanmaz ve ABS kalite plastik hammadde imalat da kullanmıştır.

YÜKSEKLİK VE YÖN AYARLI İZOLASYON ETEKLİ TESİSAT SÜZGECİ

İZOLASYON UYUMLU

Yandan Çıkışlı

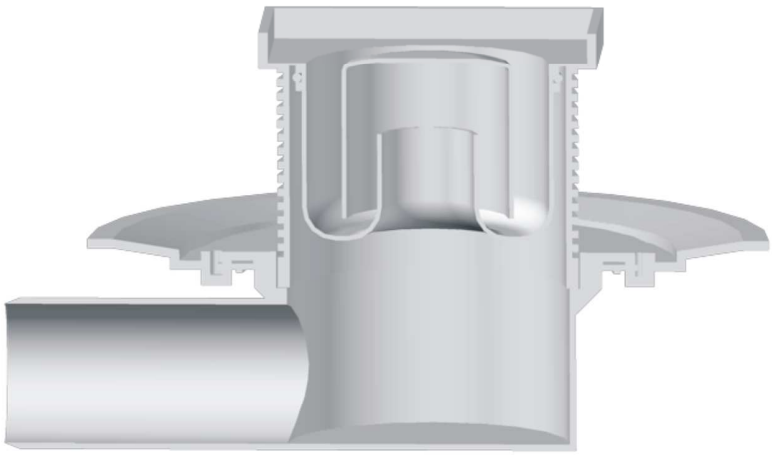

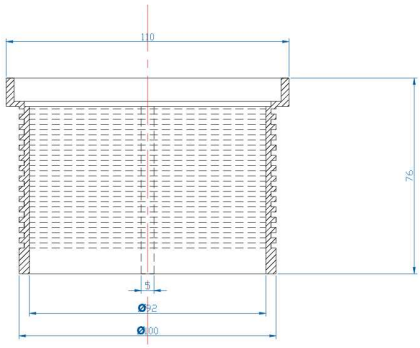

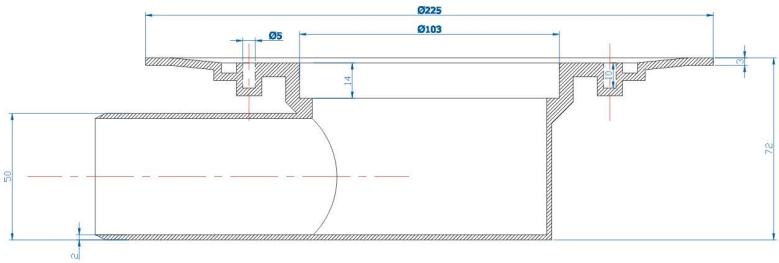

Alttan Çıkışlı

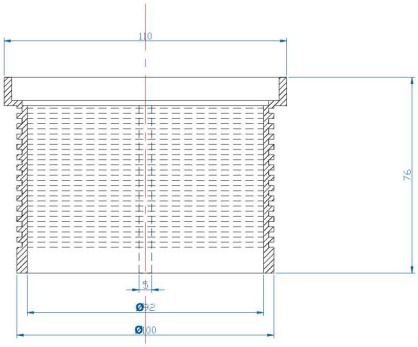

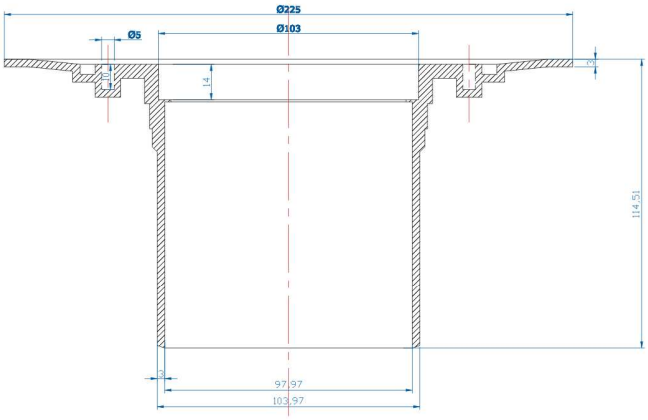

maxdrain®
maximum drainage system

YÜKSEKLİK VE YÖN AYARLI İZOLASYON ETEKLİ TESİSAT SÜZGECİ

DUVAR DİBİ

Yandan Çıkışlı

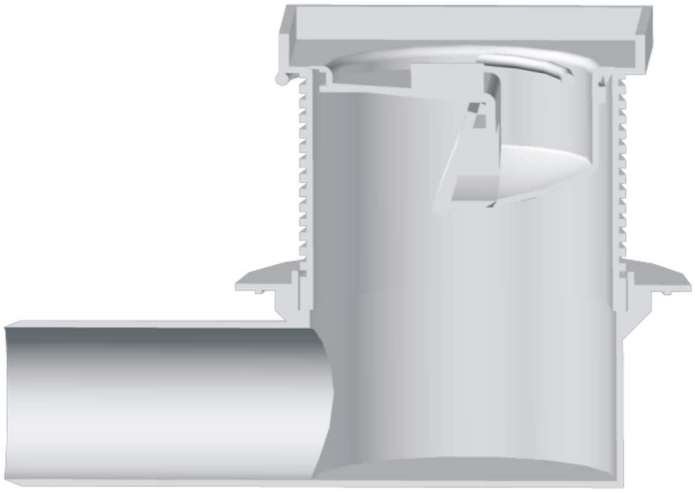

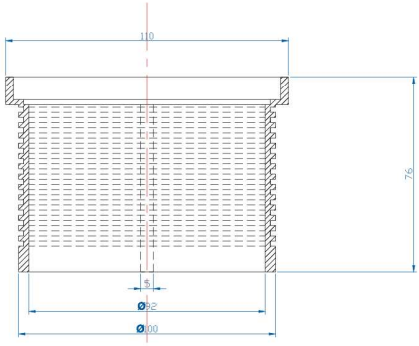

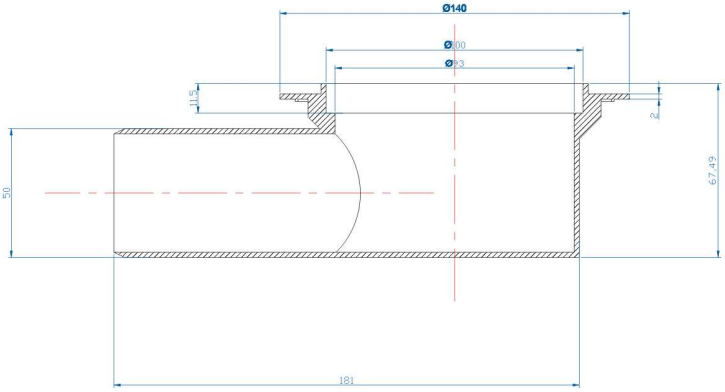

Alttan Çıkışlı

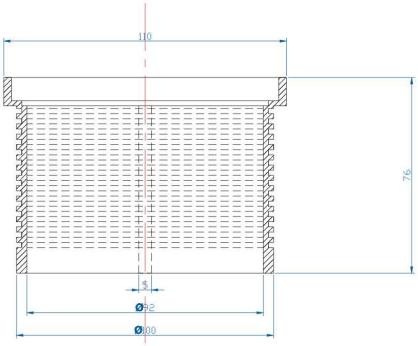

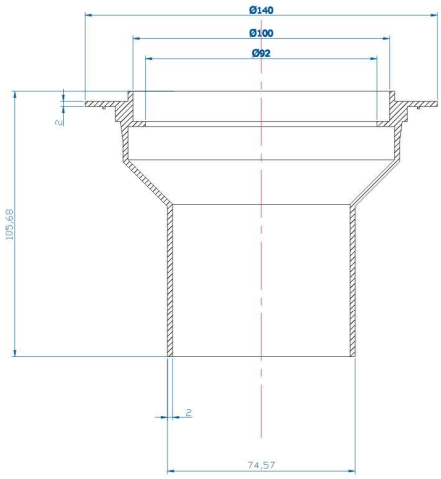

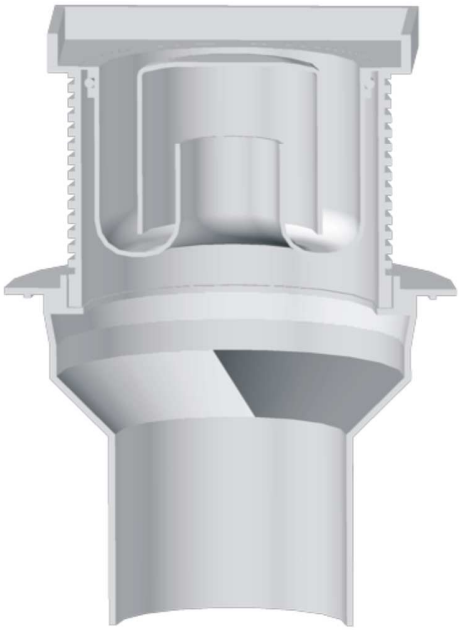

YÜKSEKLİK VE YÖN AYARLI İZOLASYON ETEKLİ TESİSAT SÜZGECİ

SERAMİK VE FİLE UYUMLU

Yandan Çıkışlı

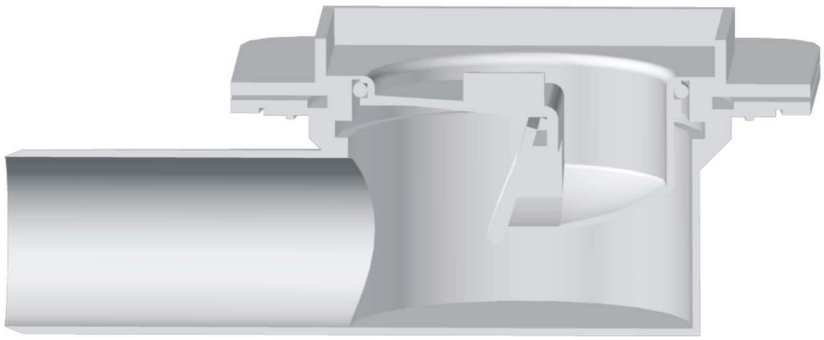

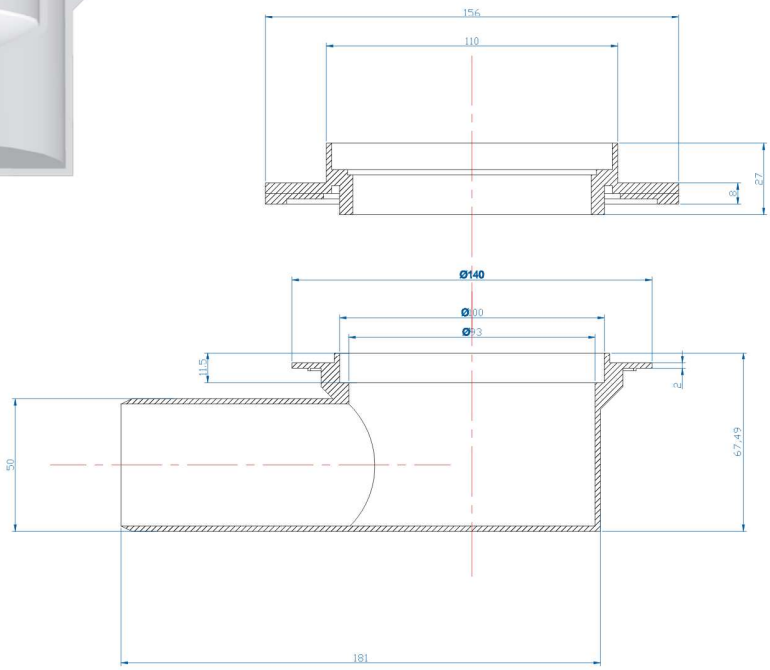

Alttan Çıkışlı

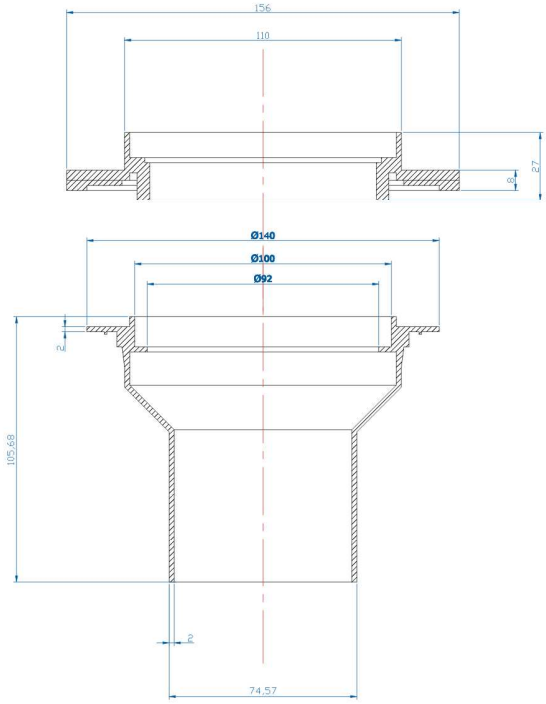

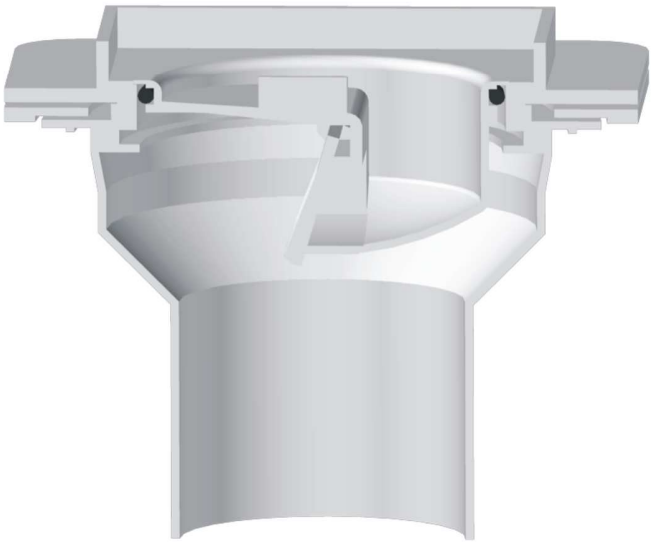

maxdrain®
maximum drainage system

YÜKSEKLİK VE YÖN AYARLI İZOLASYON ETEKLİ TESİSAT SÜZGECİ

SERAMİK UYUMLU

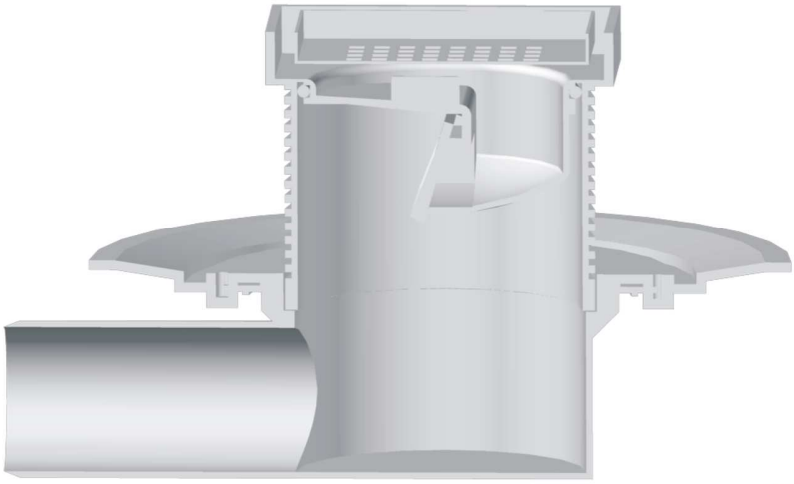

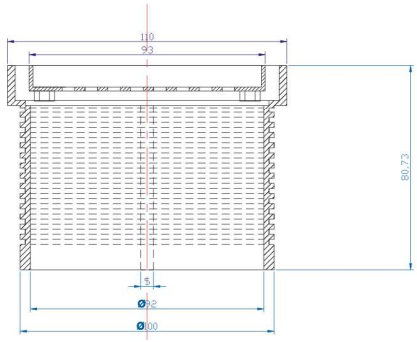

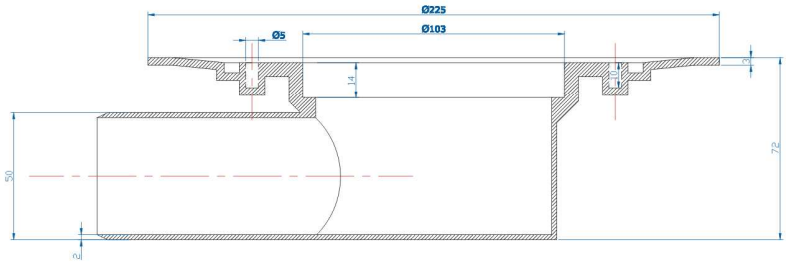

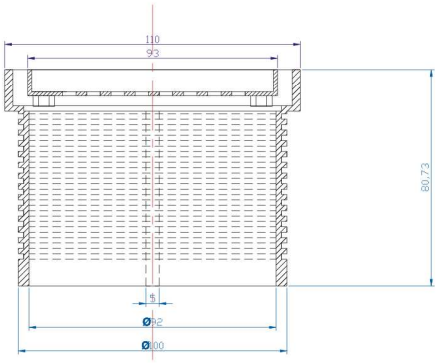

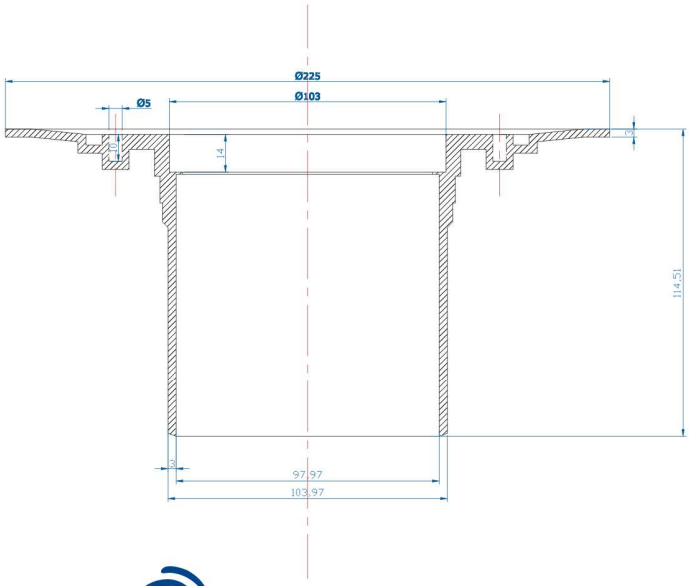

YÜKSEKLİK VE YÖN AYARLI İZOLASYON ETEKLİ TESİSAT SÜZGECİ

SERAMİK VE FİLE UYUMLU

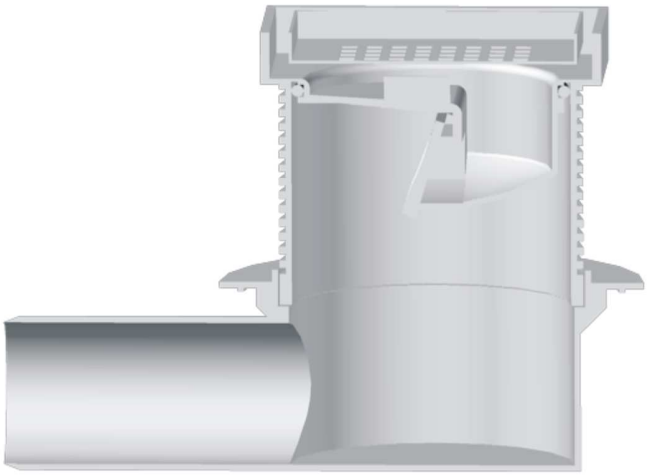

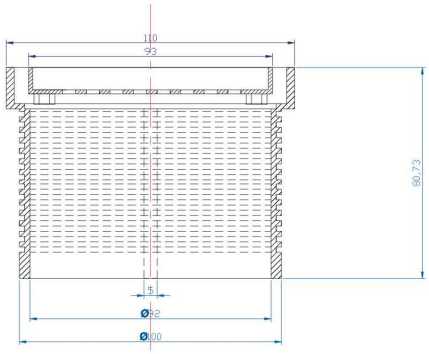

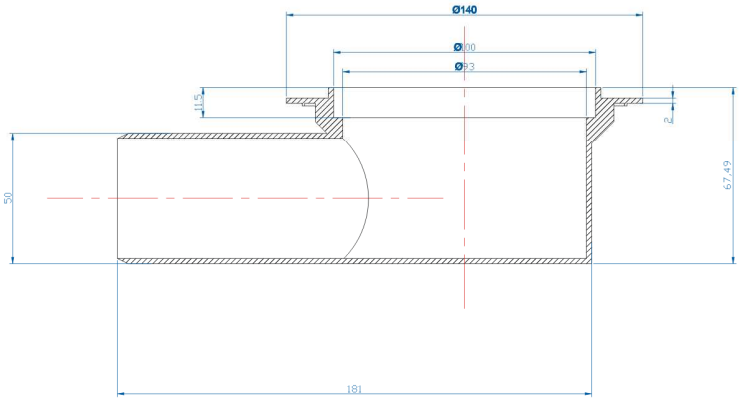

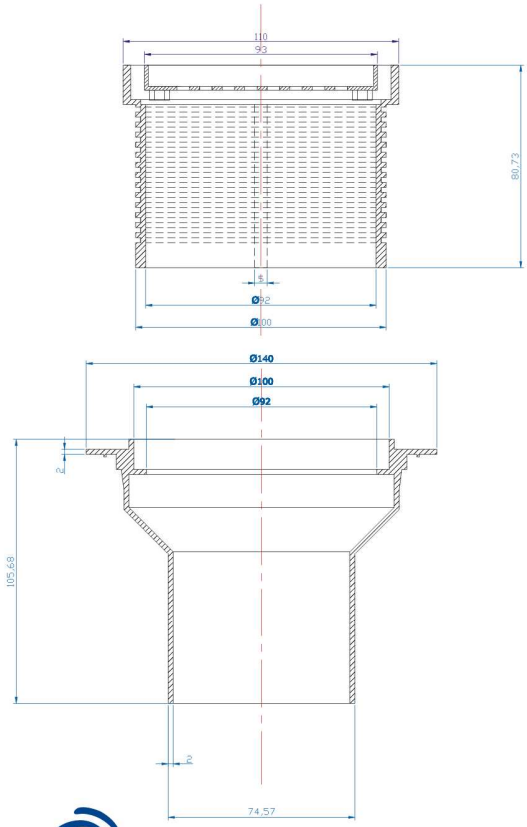

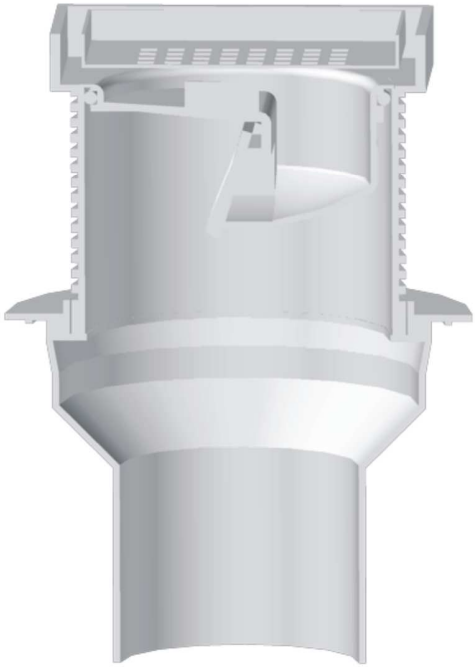

maxdrain®
maximum drainage system

YÜKSEKLİK VE YÖN AYARLI İZOLASYON ETEKLİ TESİSAT SÜZGECİ

SERAMİK VE FİLE UYUMLU

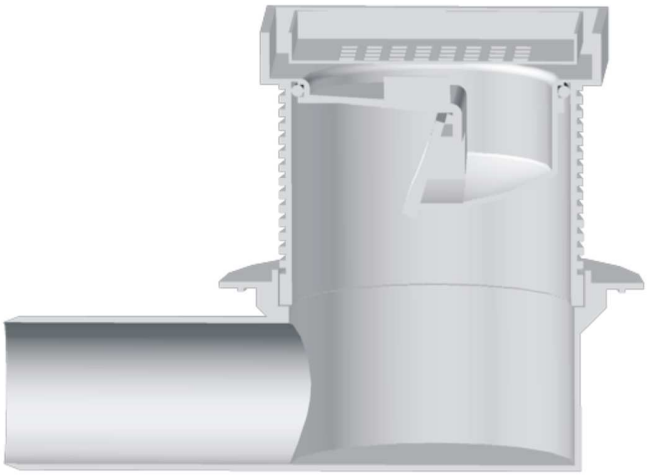

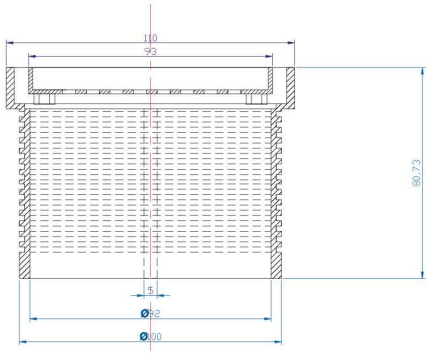

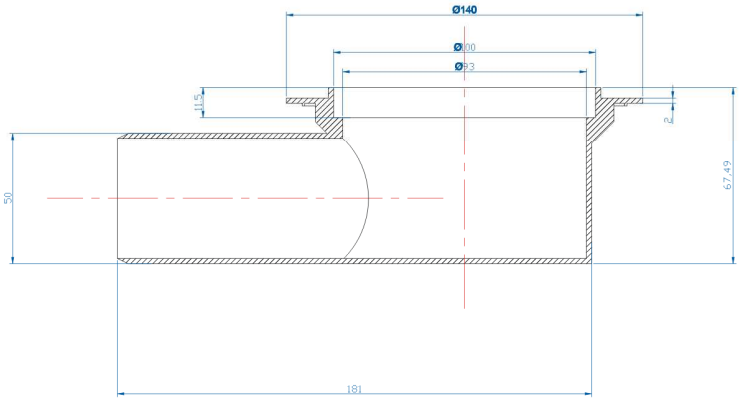

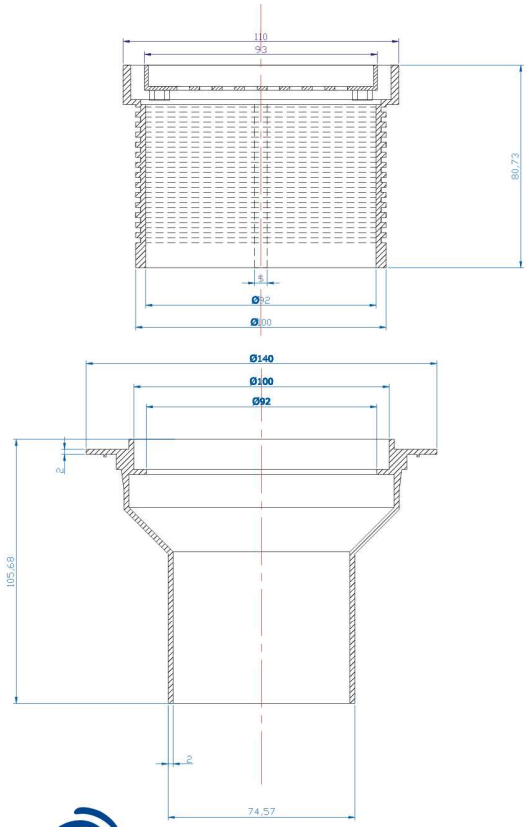

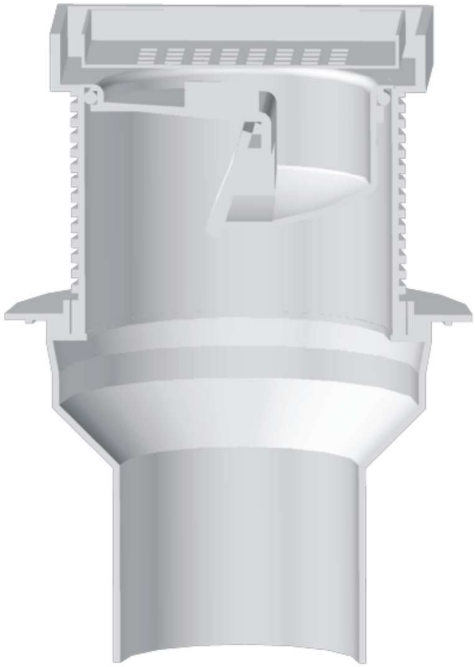

maxdrain®
maximum drainage system

YÜKSEKLİK VE YÖN AYARLI İZOLASYON ETEKLİ TESİSAT SÜZGECİ

SERAMİK VE FİLE UYUMLU

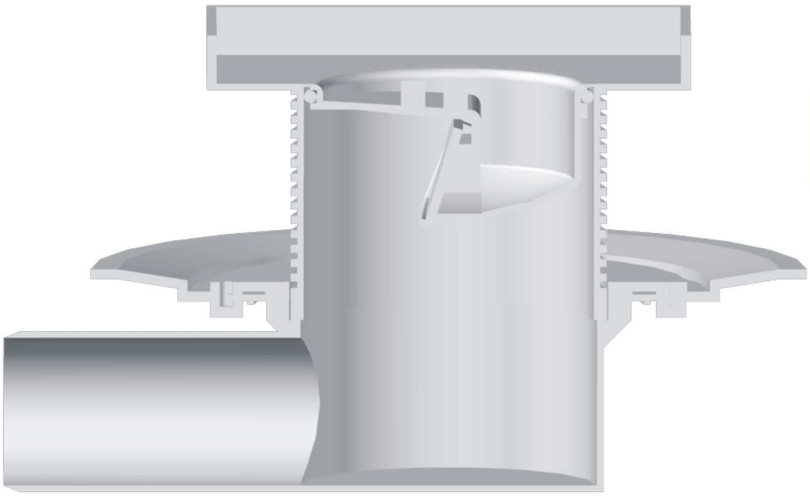

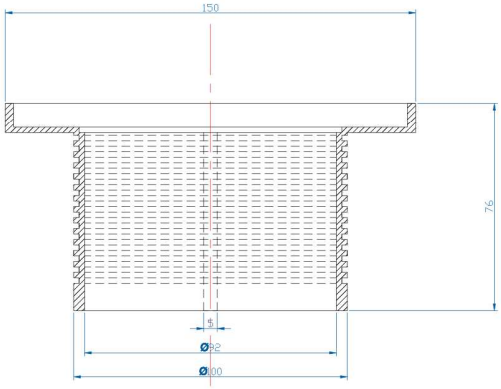

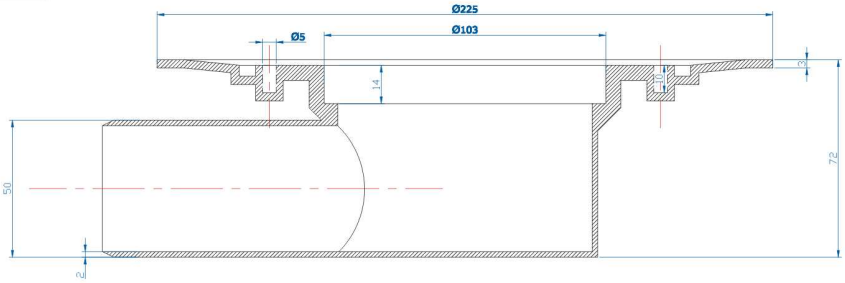

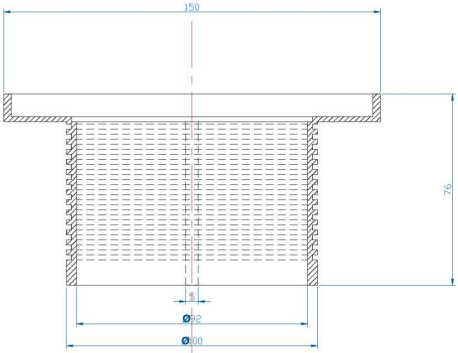

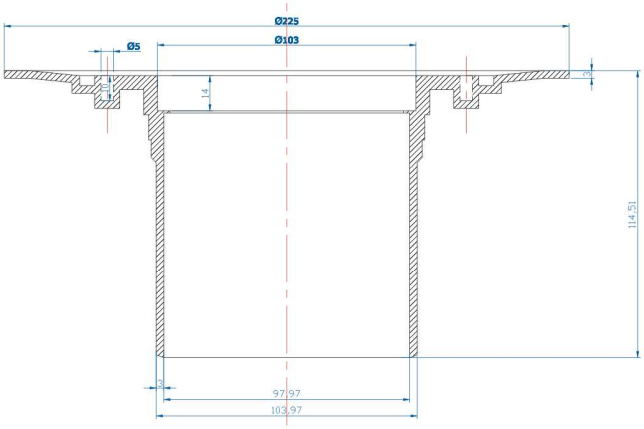

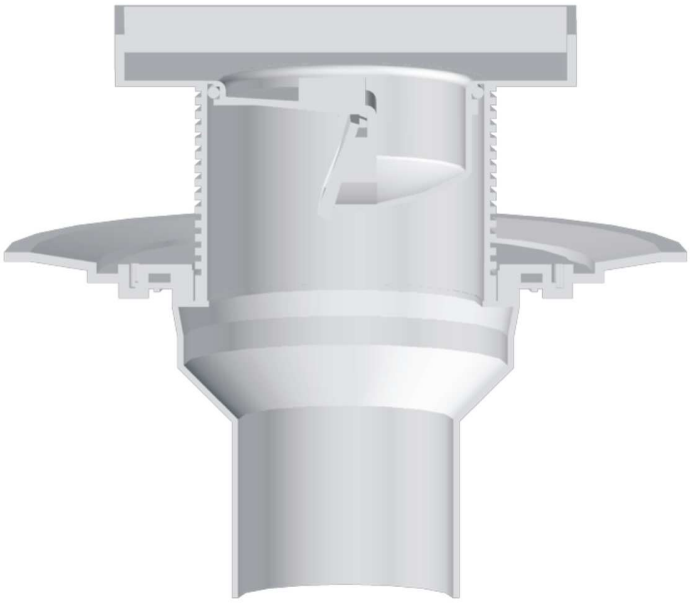

maxdrain®
maximum drainage system

YÜKSEKLİK VE YÖN AYARLI İZOLASYON ETEKLİ TESİSAT SÜZGECİ

SERAMİK VE FİLE UYUMLU

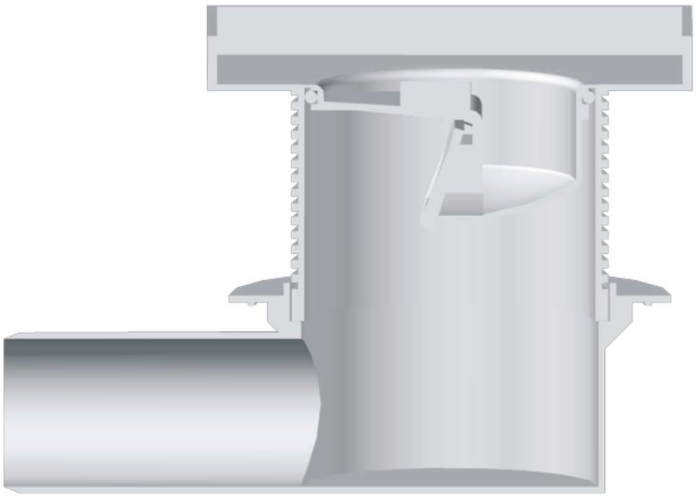

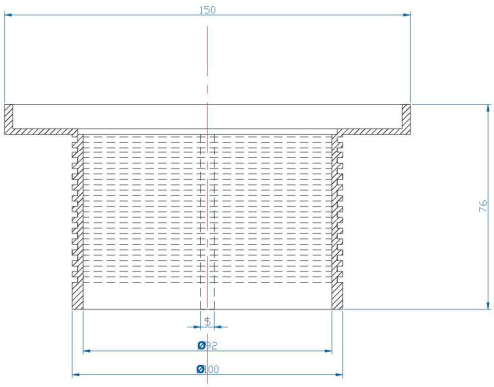

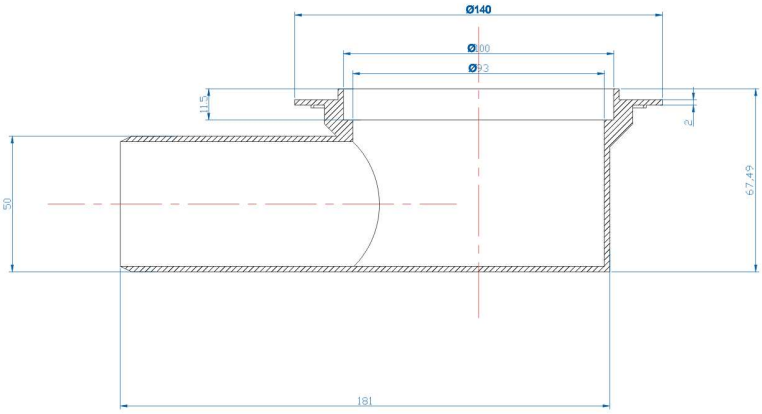

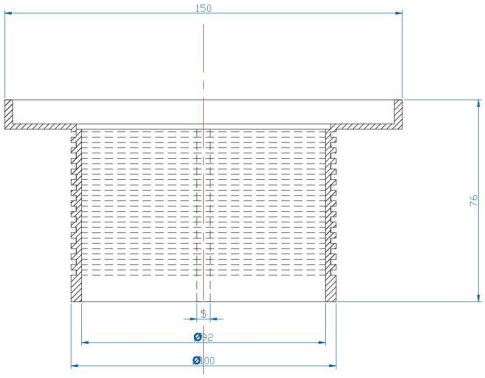

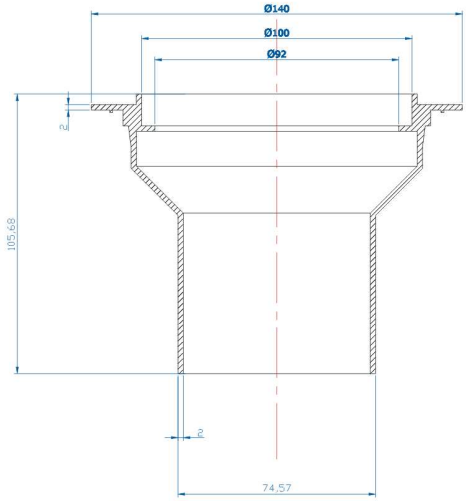

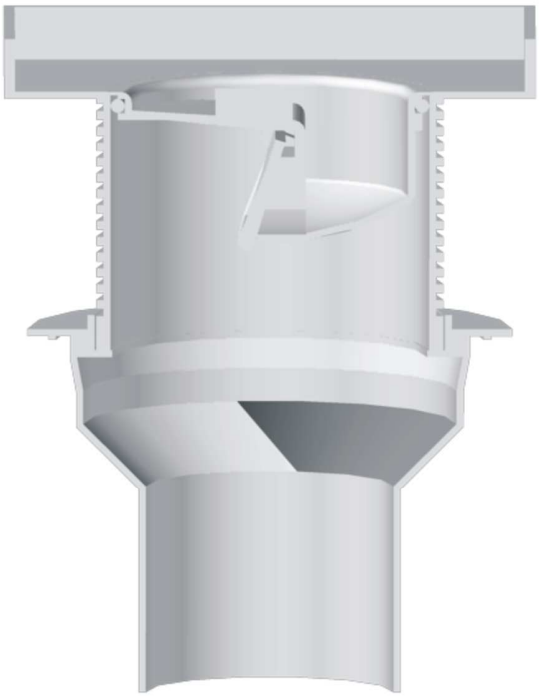

maxdrain®
maximum drainage system

Efes Serisi / Alttan Çıkışlı

Efes Serisi / Yandan Çıkışlı

Kapadokya Serisi / Alttan Çıkışlı

Kapadokya Serisi / Yandan Çıkışlı

Asos Serisi / Yandan Çıkışlı

Asos Serisi / Alttan Çıkışlı

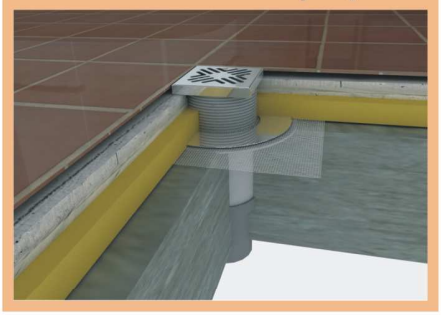

Artemis Serisi / Alttan Çıkışlı

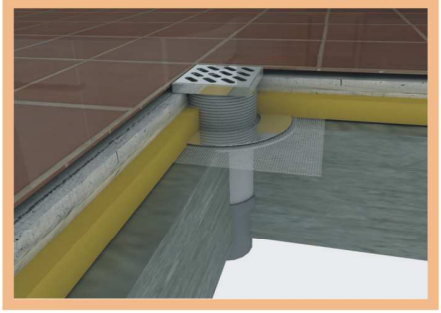

Artemis Serisi / Yandan Çıkışlı

Aspendos Serisi / Alttan Çıkışlı

Aspendos Serisi / Yandan Çıkışlı

Olympos Serisi / Alttan Çıkışlı

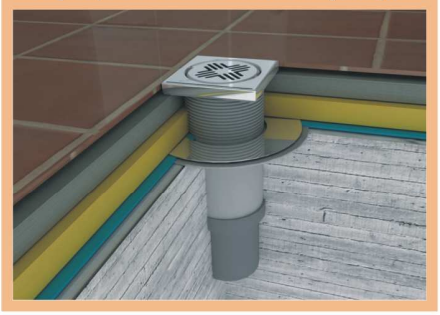

Olympos Serisi / Yandan Çıkışlı

Uludağ Serisi / Alttan Çıkışlı

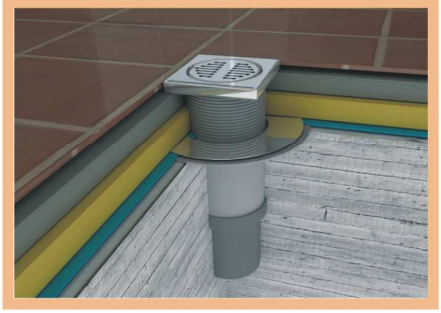

Uludağ Serisi / Yandan Çıkışlı

Truva Serisi / Alttan Çıkışlı

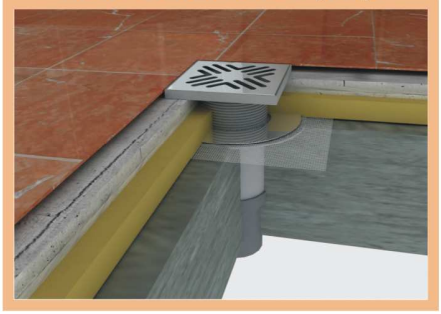

UYGULAMA ÖRNEKLERİ

Ayasofya Serisi / Yandan Çıkışlı

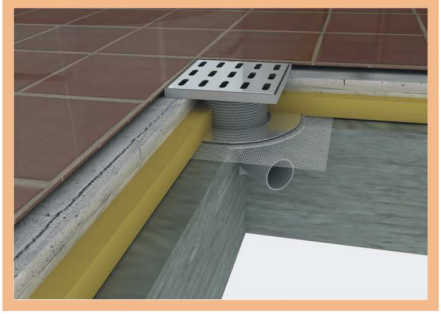

Ayasofya Serisi / Alttan Çıkışlı

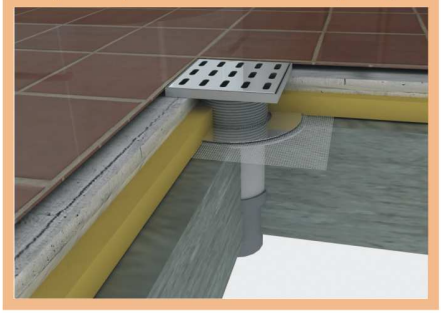

Truva Serisi / Yandan Çıkışlı

Abant Serisi / Alttan Çıkışlı

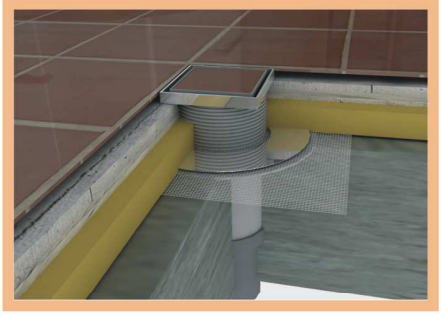

Topkapı Serisi / Alttan Çıkışlı

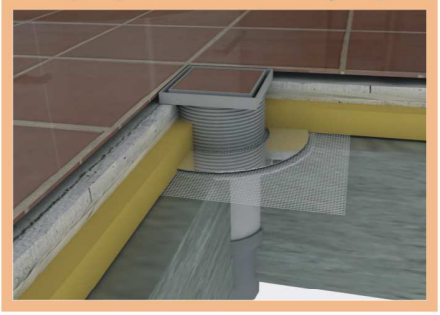

Topkapı Serisi / Yandan Çıkışlı

Hisar Serisi / Alttan Çıkışlı

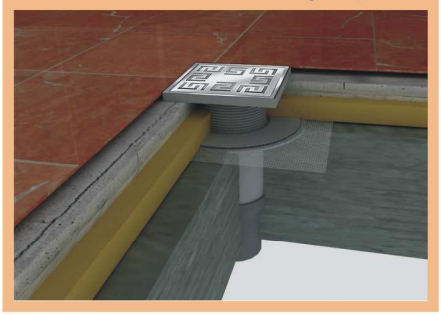

Abant Serisi / Yandan Çıkışlı

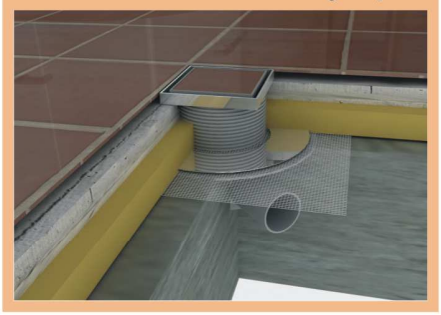

Hisar Serisi / Yandan Çıkışlı

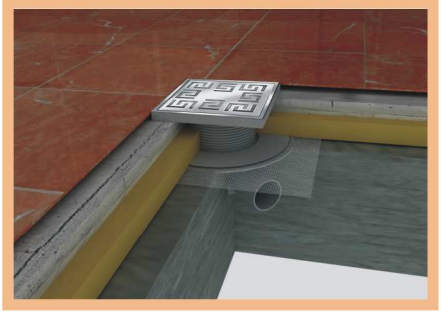

Amanos Serisi

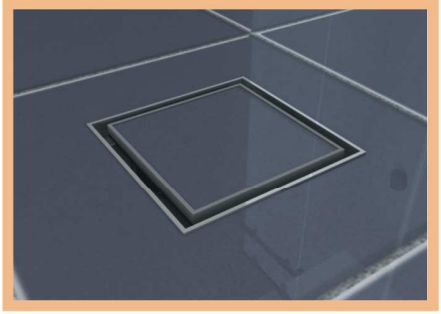

ılgaz Serisi / Yandan Çıkışlı

ılgaz Serisi / Alttan Çıkışlı

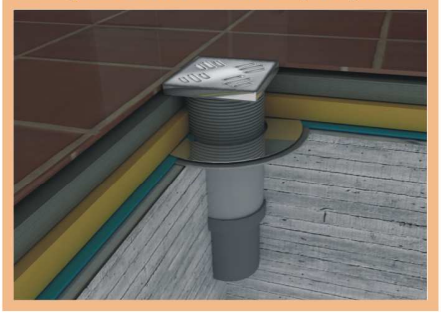

Abant Serisi

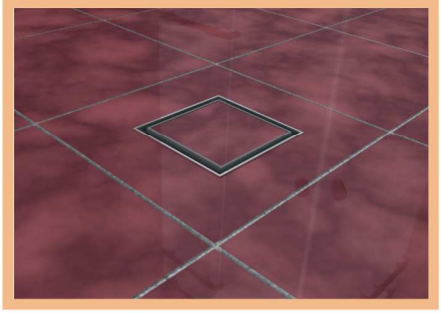

Olympos Serisi

Truva Serisi

SG TEKNOLOJi
Sanayi ve Ticaret A.Ş.

innovativestyle

maxdrain®
maximum drainage system

Yetkili Bayi

Tel. : +90 (282) 650 00 51 (Pbx) Faks : +90 (282) 650 01 94 E-Mail : info@maxdrain.com
Muhittin Mah.Çetin Emeç Bulvarı No : 42/1 Çorlu / TEKİRDAĞ - TÜRKİYE

www.maxdrain.com