klasik **süzgeçler**

maxdrain®
maximum drainage system

Türkiye'de ve Avrupa da ortak değerler yaratacak, güven ve verimlilik esasına dayanan müşteri odaklı hizmetlerimizde kaliteyi geliştirme yolunda, başarılı ve emin adımlarla ilerlemekte olup, uygulayıcı ve son kullanıcıya kadar tedarik kolaylıkları projelerinizin tercih sebebi olacaktır.

SG TEKNOLOJİ SAN. ve TİC. A.Ş Grubu **%100** Türk sermayeli ve Türk yönetimi ile faaliyetlerini sürdürmektedir. Deneyimli ve yüksek teknoloji ile donatılmış proje ekibimiz, tesisat süzgeçleri, izolasyon süzgeçleri, sifonik süzgeçler, drenaj kanalları, hdpe fittingsleri ve diğer ihtiyaçlar konusunda size özel çözümler üretmektedir.

SG TEKNOLOJİ olarak **Maxdrain** markası ile ihtiyaçlarınıza yönelik üreteceğimiz çözümleri, konusunda uzmanlaşmış satış ekibimiz aracılığı ile tarafınıza sunmaktayız. Profesyonel satış ekibimiz, hizmetin tarafına sunulmasından satış sonrasına, kullanım sürecindeki memnuniyetinizin takibine kadar sizinle iletişimini sürdürmektedir.

Teknolojimizi, deneyimlerimizi ve enerjimizi sizlerle paylaşmaktan, sizinde deneyimlerinizden kendimize kazanımlar sağlamaktan gurur duyarız, saygılarımızla…

yapılarınız için profesyonel çözümler...

YÖN AYARLI İZOLASYON ETEKLİ TESİSAT SÜZGECİ

SUSUZ KOKU ÖNLEYİCİLİ

Izgara kısmı komple 304 kalite paslanmaz çelikten ve plâstik kısmı sıcak ve soğuk etkilere karşı dayanımlı moblen plâstikten üretimdir. Ürünlerimiz garantilidir.

Sıcak ve soğuktan etkilenmez, ilk günkü estetik görünümünü ve dayanıklılığını muhafaza eder. Izgara desenlerimiz çeşitlidir, projenizdeki vitrifiye ve paslanmaz ürünlerine uyum sağlar. Koku giderici sistemlerimiz ilgili tasarım ve patent hükümlerince koruma altına alınmıştır.

SG0170SKY

SG0050SKA

Ürün Kodu	Ölçü(Çap)	Açıklama	
SG0132SKY	Ø32	YANDAN ÇIKIŞLI	10 x 10
SG0150SKY	Ø50	YANDAN ÇIKIŞLI	
SG0050SKA	Ø50	ALTTAN ÇIKIŞLI	
SG0170SKY	Ø70	YANDAN ÇIKIŞLI	

Kullanım Yeri : Banyo, mutfak teras balkon ve tüm ıslak hacimler

İzolasyon Şekli : Fuga veya çimento

SG0150SKY

SG0132SKY

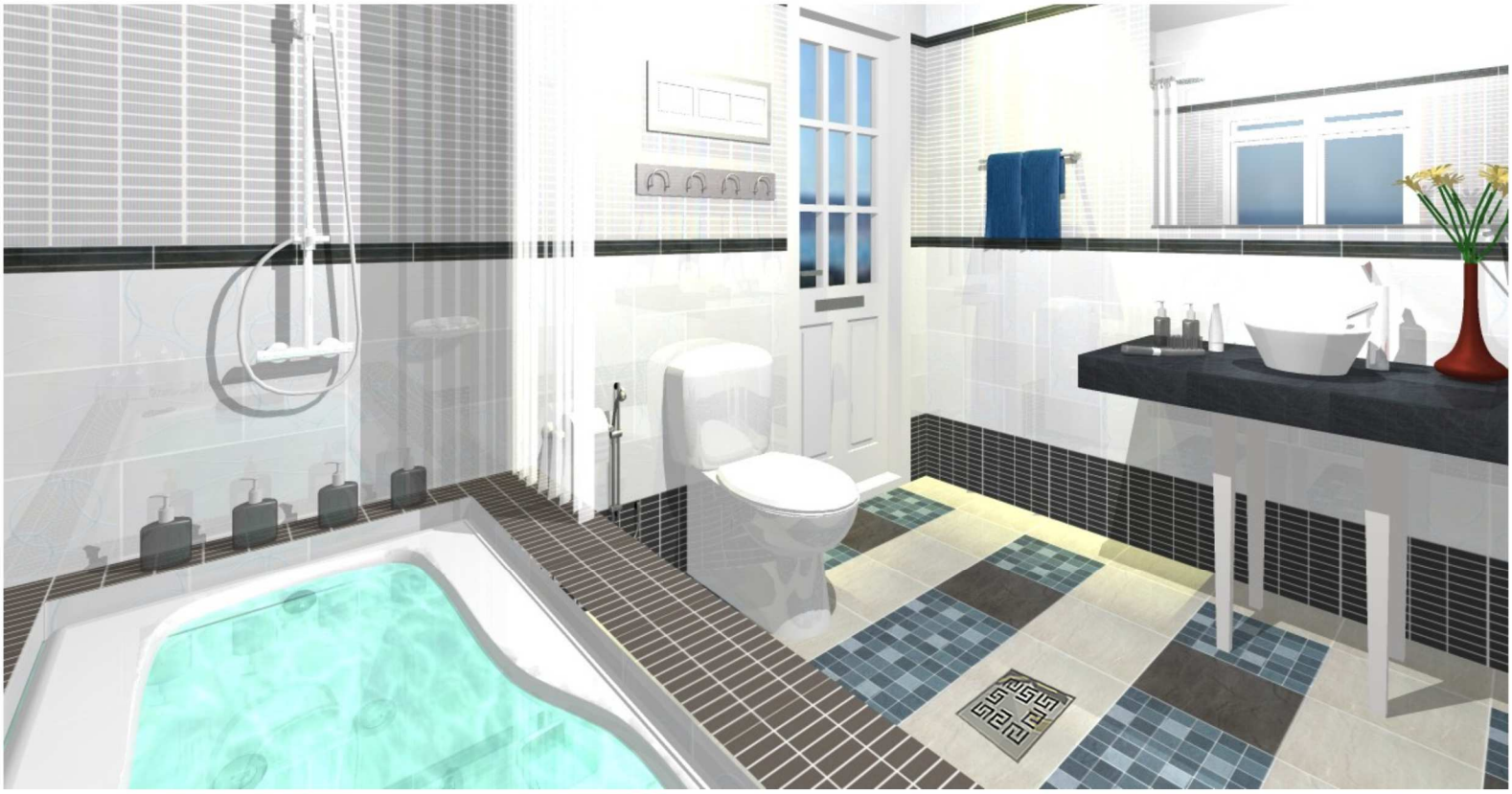

YÖN AYARLI İZOLASYON ETEKLİ TESİSAT SÜZGECİ

KOMPLE PASLANMAZ

Ürünlerimiz garantilidir. Sıcak ve soğuktan,ıslak hacimlerde kullanılan asitli ve kimyasal esaslı sulardan etkilenmez, ilk günkü estetik görünümünü ve dayanıklılığını muhafaza eder.

Ürünlerimizi residans, konut, otel, alışveriş merkezi ve hastaneler gibi estetik görünümünün öne çıktığı alanlarda kullanabilirsiniz. Perdeli sifon yüksekliği sistemiyle çalışan koku tutucu haznesiyle, kanalizasyondan gelmesi muhtemel kötü kokuların, mekânınıza girmesi engellenir.

AISI 304 Paslanmaz Izgara Çeşitleri

Ürün Kodu	Ölçü(Çap)	Açıklama	
I010320Y	Ø32 mm	YANDAN ÇIKIŞLI	10 x 10
I010320A	Ø32 mm	ALTTAN ÇIKIŞLI	
I010500Y	Ø50 mm	YANDAN ÇIKIŞLI	
I010500A	Ø50 mm	ALTTAN ÇIKIŞLI	

Ürün Kodu	Ölçü(Çap)	Açıklama	
I015320Y	Ø32 mm	YANDAN ÇIKIŞLI	15 x 15
I015320A	Ø32 mm	ALTTAN ÇIKIŞLI	
I015500Y	Ø50 mm	YANDAN ÇIKIŞLI	
I015500A	Ø50 mm	ALTTAN ÇIKIŞLI	

Ürün Kodu	Ölçü(Çap)	Açıklama	
I020700Y	Ø70 mm	YANDAN ÇIKIŞLI	20 x 20
I020700A	Ø70 mm	ALTTAN ÇIKIŞLI	
I0201000Y	Ø100 mm	YANDAN ÇIKIŞLI	
I0201000A	Ø100 mm	ALTTAN ÇIKIŞLI	

I010500Y

I010500A

I010320Y

I015500Y

Kullanım Yeri : Banyo, mutfak teras balkon ve tüm ıslak hacimler

İzolasyon Şekli : Fuga veya çimento

I015500A

I020700A

I0201000Y

YÖN AYARLI İZOLASYON ETEKLİ TESİSAT SÜZGECİ

PLASTİK, SUSUZ KOKU ÖNLEYİCİLİ

Kokusuz sistemle çalışan yeni nesil koku tutucular, klapeli sistemiyle kanalizasyondan gelmesi muhtemel kötü kokuların, mekânınıza girmesini engeller. Klapeli sistem, ağırlık taşıyan yapısı ile tarafımızdan dizayn edilerek hizmete sunulmuştur. Bununla birlikte boru profillerden gelebilecek haşere ve böceklerinde mekânlarınıza girmesini engeller. Su akışını rahatlatmak ve daha büyük miktarda su debisini taşımak amacıyla boru çıkışına % 3,5 derece eğim verilmiştir.

Sıcak ve soğuktan,etkilenmez,ilk günkü estetik görünümünü ve dayanıklılığını muhafaza eder. Izgara desenlerimiz çeşitlidir, projenizdeki vitrifiye ve paslanmaz ürünlerine uyum sağlar. Ürünlerimizi residans, konut, otel, alışveriş merkezi ve hastaneler gibi estetik görünümünün öne çıktığı alanlarda kullanabilirsiniz. Perdeli sifon yüksekliği sistemiyle çalışan koku tutucu haznesiyle, kanalizasyondan gelmesi muhtemel kötü kokuların, mekânınıza girmesi engellenir.

Ürün Kodu	Ölçü(Çap)	Açıklama	
PS160132SKY	Ø32	YANDAN ÇIKIŞLI	10 x10
PS160150SKY	Ø50	YANDAN ÇIKIŞLI	
PS160050SKA	Ø50	ALTTAN ÇIKIŞLI	
PS160170SKY	Ø70	YANDAN ÇIKIŞLI	
PS161532SKY	Ø32	YANDAN ÇIKIŞLI	15 x 15
PS161550SKY	Ø50	YANDAN ÇIKIŞLI	
PS160550SKA	Ø50	ALTTAN ÇIKIŞLI	
PS161570SKY	Ø70	YANDAN ÇIKIŞLI	

PS16

OLYMPOS SERİSİ

Kullanım Yeri : Banyo, mutfak teras balkon ve tüm ıslak hacimler
İzolasyon Şekli : Fuga veya çimento

PS161550SKY

PS160550SKA

PS161532SKY

PS160150SKY

PS160050SKA

PS160132SKY

YÖN AYARLI İZOLASYON ETEKLİ TESİSAT SÜZGECİ

SUSUZ KOKU ÖNLEYİCİLİ

Izgara kısmı komple 304 kalite paslanmaz çelikten ve plâstik kısmı sıcak ve soğuk etkilere karşı dayanımlı moblen plâstikten üretimdir. Ürünlerimiz garantilidir.

Sıcak ve soğuktan etkilenmez, ilk günkü estetik görünümünü ve dayanıklılığını muhafaza eder. Izgara desenlerimiz çeşitlidir, projenizdeki vitrifiye ve paslanmaz ürünlerine uyum sağlar. Koku giderici sistemlerimiz ilgili tasarım ve patent hükümlerince koruma altına alınmıştır.

ER0170SKY

ER0050SKA

Ürün Kodu	Ölçü(Çap)	Açıklama	
ER0132SKY	Ø32	YANDAN ÇIKIŞLI	10 x 10
ER0150SKY	Ø50	YANDAN ÇIKIŞLI	
ER0050SKA	Ø50	ALTTAN ÇIKIŞLI	
ER0170SKY	Ø70	YANDAN ÇIKIŞLI	

Kullanım Yeri : Banyo, mutfak teras balkon ve tüm ıslak hacimler

İzolasyon Şekli : Fuga veya çimento

ER0150SKY

ER0132SKY

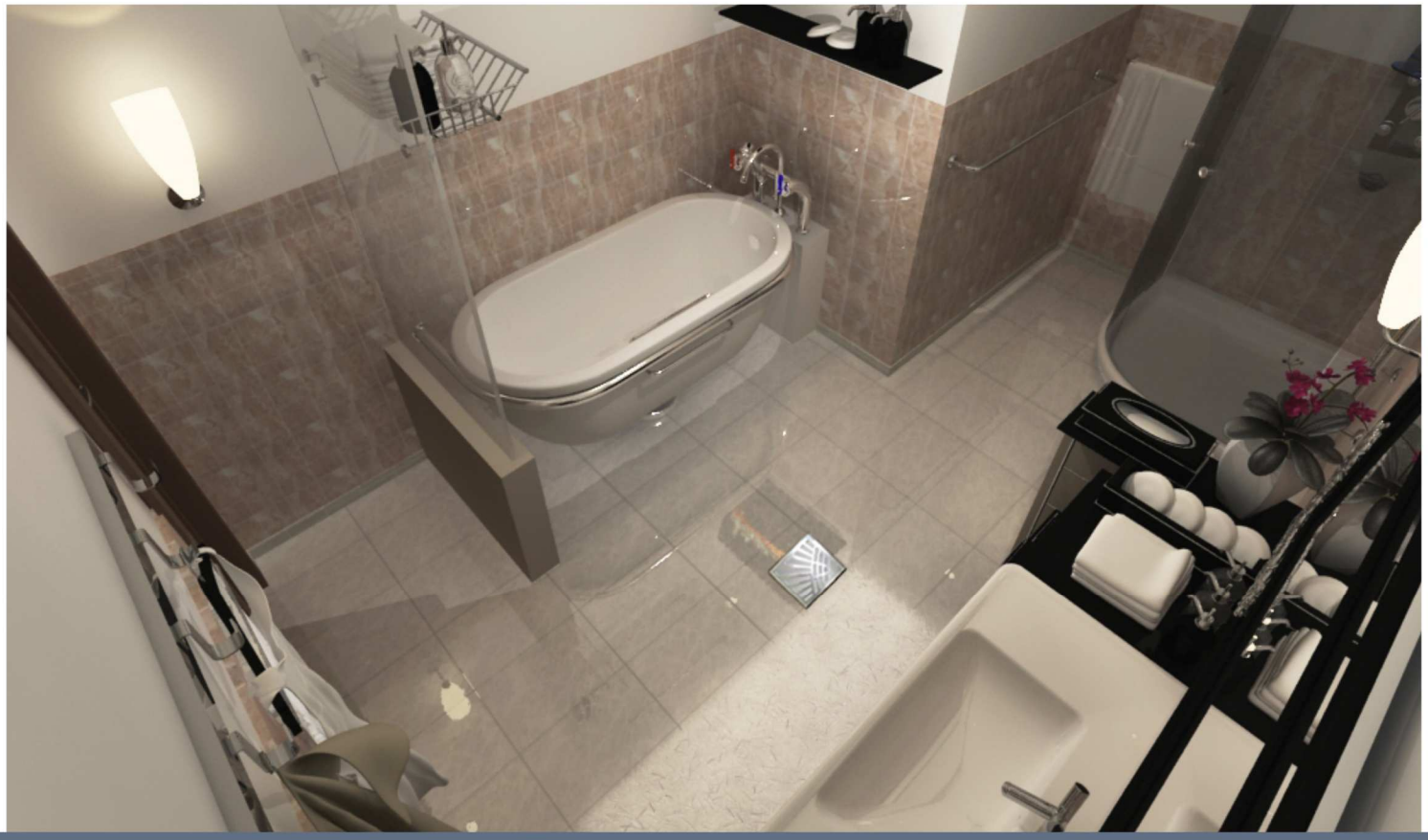

YÖN AYARLI İZOLASYON ETEKLİ TESİSAT SÜZGECİ
SUSUZ KOKU ÖNLEYİCİLİ

AISI 304 Paslanmaz Izgara Çeşitleri

S15

ASPENDOS SERİSİ

S16

OLYMPOS SERİSİ

S17

ULUDAĞ SERİSİ

Ürün Kodu	Ölçü(Çap)	Açıklama	
0132SKY	Ø32	YANDAN ÇIKIŞLI	10 x 10
0150SKY	Ø50	YANDAN ÇIKIŞLI	
0050SKA	Ø50	ALTTAN ÇIKIŞLI	
1532SKY	Ø32	YANDAN ÇIKIŞLI	15 x 15
1550SKY	Ø50	YANDAN ÇIKIŞLI	
0550SKA	Ø50	ALTTAN ÇIKIŞLI	

OLYMPOS SERİSİ

S151532SKY

S150550SKA

S151550SKY

S150150SKY

S150050SKA

S150132SKY

Kullanım Yeri : Banyo, mutfak teras balkon ve tüm ıslak hacimler
İzolasyon Şekli : Fuga veya çimento

Klapeli sistem, ağırlık taşıyan yapısı ile tarafımızdan dizayn edilerek hizmete sunulmuştur.

Sıcak ve soğuktan,etkilenmez,ilk günkü estetik görünümünü ve dayanıklılığını muhafaza eder. Izgara desenlerimiz çeşitlidir, projenizdeki vitrifiye ve paslanmaz ürünlerine uyum sağlar.Ürünlerimizi residans, konut, otel, alışveriş merkezi ve hastaneler gibi estetik görünümünün öne çıktığı alanlarda kullanabilirsiniz.

ULUDAĞ SERİSİ

S151532SKY

S150550SKA

S151550SKY

S150150SKY

S150050SKA

S150132SKY

Kullanım Yeri : Banyo, mutfak teras balkon ve tüm ıslak hacimler
İzolasyon Şekli : Fuga veya çimento

ASPENDOS SERİSİ

S151532SKY

S150550SKA

S151550SKY

S150150SKY

S150050SKA

S150132SKY

BALKON KÖŞE SÜZGEÇLERİ

Yağmur iniş borularının balkonlardan geçtiği yerlerde kullanılır. Balkonlarda karotla delinen köşe alanlarda üst balkondan alt balkona profiller vasıtasıyla birleştirilerek kullanılır. Balkon köşe süzgeçleri klasik süzgeçlerin balkon dış köşeden geçen profillere bağlanmasıyla oluşturulan yapının kötü görüntüsüyle binanızın estetik görünümünün bozulmasını engeller.

MDTS 801

Ürün Kodu	Ölçü(Çap)	Açıklama
MDTS 801	Ø 100 mm	Köşe Balkon Süzgeci - Kot Derinliği 55 mm
MDTS 802	Ø 70 mm	Köşe Balkon Süzgeci - Kot Derinliği 50 mm
MDTS 803	Ø 50 mm	Köşe Balkon Süzgeci - Kot Derinliği 37 mm

MDTS 802

Kullanım Yerleri:

Açık Teras Alanları
Bodrum Alanları (Hidrofor Bölümleri)
Islak Hacimler
Kapalı otopark alanları (Kolon Dipleri)
Bahçe ve açık alanlar

MDTS 803

Önemli Not: Balkon köşe süzgeçlerimiz, balkonlarda ısı değişimlerine direkt maruz kaldığından, katkılı hammaddeden imal edilmiştir.

15 x 15 cm üst yüzey genişliği ve 58 mm hazne derinliği ile yüksek su seviyesi elde edilir.

TERAS VE BODRUM SÜZGEÇLERİ

15x15, 20x20 ve 25x25 cm üst yüzey genişliği boyutlarında ve yaklaşık 58 mm - 86 mm hazne derinliğindeki teras ve bodrum süzgeçleri geniş alanlı projelerinizde yüksek debideki suyu drene etme özelliğine sahiptir.

Kullanım Yerleri :
Açık teras alanları, Bodrum alanları (Hidrofor bölümleri) , ıslak hacimler , kapalı otopark alanları (Kolon dipleri) , bahçe ve açık alanlar.

Önemli Not: Teras ve bodrum süzgeçlerimiz, açık alanlarda ısı değişimlerine direkt maruz kaldığından, katkılı hammaddeden imal edilmiştir.

MDTS 804

MDTS 805

MDTS 806

Ürün Kodu	Ölçü(Çap)	Açıklama
MDTS 804	Ø 50 mm	15x15 cm Alttan Çıkışlı
MDTS 805	Ø 70 mm	15x15 cm Alttan Çıkışlı
MDTS 815	Ø 70 mm	20x20 cm Alttan Çıkışlı
MDTS 825	Ø 70 mm	20x20 cm Yandan Çıkışlı
MDTS 806	Ø 100 mm	15x15 cm Alttan Çıkışlı
MDTS 816	Ø 100 mm	25x25 cm Alttan Çıkışlı
MDTS 826	Ø 100 mm	25x25 cm Yandan Çıkışlı

MDTS826

TÜRKİYE'DE İLK

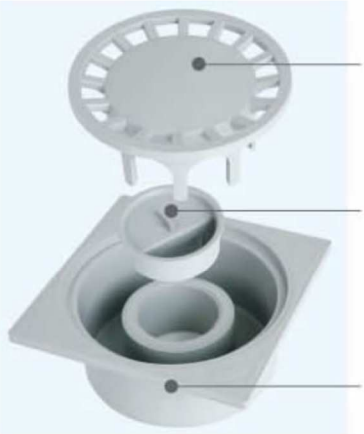

MDTS825

MDTS815

MDTS816

maxdrain®

maximum drainage system

SG TEKNOLOJi
Sanayi ve Ticaret A.Ş.

Yetkili Bayi

Tel. : +90 (282) 650 00 51 (Pbx) Faks : +90 (282) 650 01 94 E-Mail : info@maxdrain.com
Muhittin Mah.Çetin Emeç Bulvarı No : 42/1 Çorlu / TEKİRDAĞ - TÜRKİYE